Light on Board 2004/2005

Licht an Bord
Éclairage à Bord
Licht aan Boord
Luce a Bordo
Luz a Bordo
Iluminação de Bordo

aqua signal®

aqua signal Series:

70 / 70 M / 70 D / 55 — ≧ 20m / 65´ — 4 - 11

Special — 12 - 15

50 / 42 / 41 / 40 / 25 / 24 / 23 / 22 / 20 — < 20m / 65´ — 16 - 34

Sound — 35 - 37

Installation — 38 - 42

80 — 43 - 48

15 — 49 - 61

§ Info — 62 - 65

USA GB All parts marked with an * are extras and must be ordered using the corresponding Part No. Subject to technical and design changes without prior notice

D Alle mit * gekennzeichneten Teile sind Zubehör und müssen mit entspr. Best.-Nr. zusätzlich bestellt werden. Technische und Design-Änderungen vorbehalten

F Toutes les pièces accompagnées de * sont des accessoires et doivent être commandées en sus avec le n° de comm. corresp. Sous réserve de modifications techniques et du design

NL Alle met * aangeduide onderdelen vormen accessoires en moeten extra worden besteld met het bijbehorende bestelno. Technische en designwijzigingen voorbehouden

I Tutte le parti contrassegnate con un asterisco (*) sono accessori e devono essere ordinati opzionalmente con il relativo numero d'ordine. Con riserva di modifiche tecniche progettuali

E Todas las piezas identificadas con * son accesorios y se deben pedir adicionalmente con el correspondiente nº de pedido. Se reserva el derecho a realizar modificaciones técnicas

P Todas as peças marcadas com * são acessórios e têm de ser encomendados sob o seu respectivo n.º de ref.ª. Reservado o direito a alterações técnicas e do desenho

Concept and Design by ADMEDIA - www.admedia.de - Printed in Germany 09/03

USA GB

aqua signal does a lot for you!
As a global manufacturer of shipworthy lighting systems, flight safety lights and underfloor systems we can relieve the customer of all the essential tasks involved in the planning, implementation and service:
consultancy-conceptualisation-product design-development-manufacture-installation-worldwide service.
aqua signal - everything from one source.

D

aqua signal macht viel für Sie!
Als weltweit aktiver Hersteller für schiffstaugliche Lichtsysteme, Flugsicherungsleuchten- und Unterflurleuchtensysteme können wir unseren Kunden alle Aufgaben abnehmen, die für Planung, Umsetzung und Service von höchster Bedeutung sind:
Beratung-Konzeption-Produktdesign-Entwicklung-Fertigung-Installation-weltweiter Service.
aqua signal - alles aus einer Hand.

F

aqua signal prend en charge beaucoup de fonctions pour vous!
En tant que fabricant mondial actif de systèmes d'éclairage aptes à la navigation, de feux de sécurité aérienne et de systèmes de balisage encastré, nous pouvons réaliser toutes les missions qui sont d'une importance primordiale pour la planification, l'exécution et le service:
conseil-conception-design produit-développement-fabrication-installation-service au niveau international.
aqua signal - tout d'une main.

NL

aqua signal doet veel voor u!
Als wereldwijd actieve fabrikant van voor schepen deugdelijke lichtsystemen, van systemen voor luchtverkeersleidinglampen en van onderaardse lichtsystemen kunnen wij onze klanten ontheffen van alle taken die van zeer groot belang zijn voor planning, omzetting en service:
Advies-conceptie-productdesign-ontwikkeling-fabricage-installatie-wereldwijde service.
aqua signal - alles uit één hand.

I

aqua signal fa tanto per Voi!
Come produttore a livello mondiale di sistemi di illuminazione per navigazione, sistemi di illuminazione di sicurezza per aviazione e sottopiano, possiamo assumerci per i nostri clienti tutte le mansioni che rivestono una primaria importanza nella progettazione, realizzazione e assistenza tecnica:
consulenza-concezione-design del prodotto-sviluppo-produzione-installazione-assistenza tecnica a livello mondiale.
aqua signal - tutto in un'unica mano.

E

aqua signal hace mucho por usted!
Como fabricantes activos mundialmente de sistemas de iluminación marinos, aéreos y subterráneos podemos encargarnos de todas las tareas de nuestros clientes altamente importantes para planificación, realización y servicio:
asesoramiento-concepción-diseño del producto-desarrollo-fabricación-instalación y servicio mundial.
aqua signal - todo de una sola empresa.

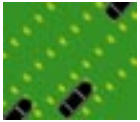

P

aqua signal faz muito por si!
Como fabricante activo em todo o mundo para sistemas luminosos para navios, Lâmpadaes para aviação segura e sistema de Lâmpadaes para subterrâneos estamosâ altura de tirar aos nossos clientes todo o trabalho que são da maior importância para o planeamento, concretização e assistência:
aconselhamento-planeamento-desenho do produto-criação-fabrico-instalação-assistência em todo o mundo.
aqua signal - tudo de uma vez.

aqua signal 70

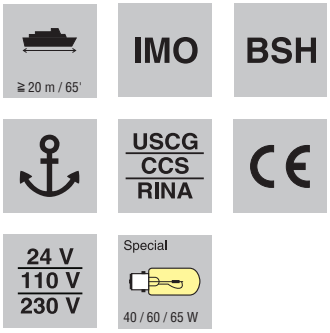

USA GB

aqua signal 70 - Navigation Lights for large vessels
Application vessels ≧ 20 m / 65'. **Housing** Polycarbonate black, shock resistant, non-corrosive, nonmagnetic, seawater resistant. **Optics (Fresnel)** plastic, seawater resistant, easy to change; range of visibility 3 n.m. (Masthead 6 n.m., Manœuvre 5 n.m.). Protection IP 56, self-protective insulation class II, cable entry M 24 x 1.5, 1.5 m/5 ft. special cable 2x 1.5 mm²/ 0.06". **Mounting** with 4 *screws dia. 10 mm / 0.39" or *hoistable (*Extras)

D

aqua signal 70 - Navigationslaternen für große Schiffe
Einsatzbereich Schiffe ≧ 20 m. **Gehäuse** Polycarbonate schwarz, schlag- u. stoßfest, nichtrostend, amagnetisch, seewasserfest. **Optik (Fresnel)** Kunststoff, seewasserfest, auswechselbar; Tragweite 3 sm (Topp 6 sm, Manöver 5 sm). Schutzart IP 56, schutzisoliert nach Klasse II, Kabeleinführung M 24 x 1,5, 1,5 m Spezialkabel 2x 1,5 mm². **Montage** mit 4 *Schrauben Ø 10 mm oder *vorheißbar (*Zubehör)

F

aqua signal 70 - Feux de navigation pour grands bateaux
Application bateaux ≧ 20 m. **Corps** Polycarbonate noir, résistant aux chocs, antirouille, nonmagnetique, résistant à l'eau de mer. **Optique (Fresnel)** matières plastiques, résistant à l'eau de mer, échangeable; visibilité 3 m.n. (Tête de mât 6 m.n., Manœuvre 5 m.n.). Protection IP 56, double isolation classe II, entrée de câble M 24 x 1,5, 1,5 m câble spécial 2x 1,5 mm². **Montage** avec 4 *vis Ø 10 mm ou *hissable (*Accessoires)

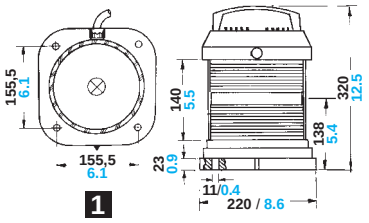

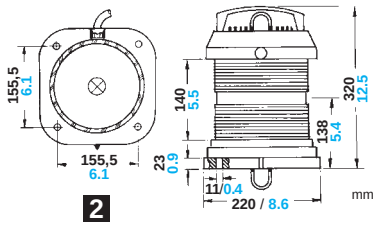

mm / inch

NL

aqua signal 70 - Navigatielantarens voor grote schepen
Toepassing schepen ≧ 20 m. **Omkasting** Polycarbonate zwart, slag- en stootvast, roestvast, niet-magnetisch, bestand tegen zeewater. **Optiek (Fresnel)** kunststof, bestand tegen zeewater, uitvisselbaar; zichtwijdte 3 z.m. (Masttopp 6 z.m., Manoeuvre 5 z.m.). Bescherming IP 56, dubbele isolatie klasse II, kabelinvoering M 24 x 1,5, 1,5 m speciale kabel 2x 1,5 mm². **Montage** met 4 ⋆schroeven Ø 10 mm of ⋆hijsbaar (⋆Toebehoren)

I

aqua signal 70 - Fanali di navigazione per grandi navi
Campo d'impiego navi ≧ 20 m. **Corpo** Polycarbonate nero, resistente agli urti, inossidabile, non magnetico, resistente all'acqua di mare. **Ottika (Fresnel)** plastica, resistente all'acqua di mare, intercambiabile; portata luminosa 3 nm (Testa d'albero 6 nm, Manovra 5 nm). Tipo di protezione IP 56, isolazione prottetiva classe II, entrata di un cavo M 24 x 1,5, 1,5 m cavo speciale 2x 1,5 mm². **Montaggio** con 4 ⋆viti Ø 10 mm o ⋆issabile (⋆Accessori)

E

aqua signal 70 - Linternones de navegación para barcos grandes
Aplicación barcos ≧ 20 m. **Cuerpo** Policarbonato negro, resistente a los choques, inoxidable, antimagnético, resistente al agua de mar. **Óptica (Fresnel)** material sintético, resistente al agua de mar, intercambiable; visibilidad 3 m.m. (Asta 6 m.m., Maniobra 5 m.m.). Protección IP 56, aislamiento protector clase II, entrada de cables M 24 x 1,5, 1,5 m cable especial 2x 1,5 mm². **Montaje** con 4 ⋆tornillos de Ø 10 mm o ⋆precalentable (⋆Accesorios)

P

aqua signal 70 - Faróis de navegação para barcos grandes
Aplicação barcos ≧ 20 m. **Carcaça** Policarbonato preto, resistente ao choque, inoxidável, não magnético, resistente à água do mar. **Óptica (Fresnel)** plástico, resistente à água do mar, substituível; visibilidade 3 m.n. (Topo do poste 6 m.n., Manobra 5 m.n.). Protecção IP 56, isolamento duplo conforme categoria II, entrada de cabo M 24 x 1,5, 1,5 m cabo especial 2x 1,5 mm². **Montagem** com 4 ⋆parafusos Ø 10 mm ou ⋆içável (⋆Acessórios)

Part No. / Best.-Nr. / Réf. No.		Starboard / Steuerbord / Tribord 1 (112,5°)	Port / Backbord / Bâbord 1 (112,5°)	Masthead / Topp / Tête de mât 1 (225°)	Stern / Heck / Poupe 1 (135°)	Stern / Heck / Poupe 1 (135°)	Signalling / Signal / Signalisation 2 (360°)	Signalling / Signal / Signalisation 2 (360°)	Signalling / Signal / Signalisation 2 (360°)	Signalling / Signal / Signalisation 2 (360°)	Manoeuvre / Manöver / Manoeuvre 2 (360°)
§ IMO BSH ⚓ (§ Info 📖 62 - 65)	24 V, 40 W	3073103	3074203	3071003	3072703	3072403	3070703	3070203	3070103	3070403	• 3070073
	110 V, 60 W	3073104	3074204	3071004	3072704	3072404	3070704	3070204	3070104	3070404	• 3070074
	230 V, 65 W	3073105	3074205	3071005	3072705	3072405	3070705	3070205	3070105	3070405	• 3070075
• not / • nicht / • non ⚓	1x Special	incl.									
§ USCG CCS (§ Info 📖 62 - 65)	24 / 110 / 230 V	3073109	3074209	3071009	3072709	3072499	3070009	3070209	3070109	3070499	-
	1x Special	not / nicht / non incl.									
§ RINA (§ Info 📖 62 - 65)	24 / 110 / 230 V	3073120	3074220	3071020	3072720	3072420	3070020	3070220	3070120	3070420	-
	1x Special	not / nicht / non incl.									

Spare Parts / ⋆Extras
Ersatzteile / ⋆Zubehör
Pièces de rechange / ⋆Accessoires

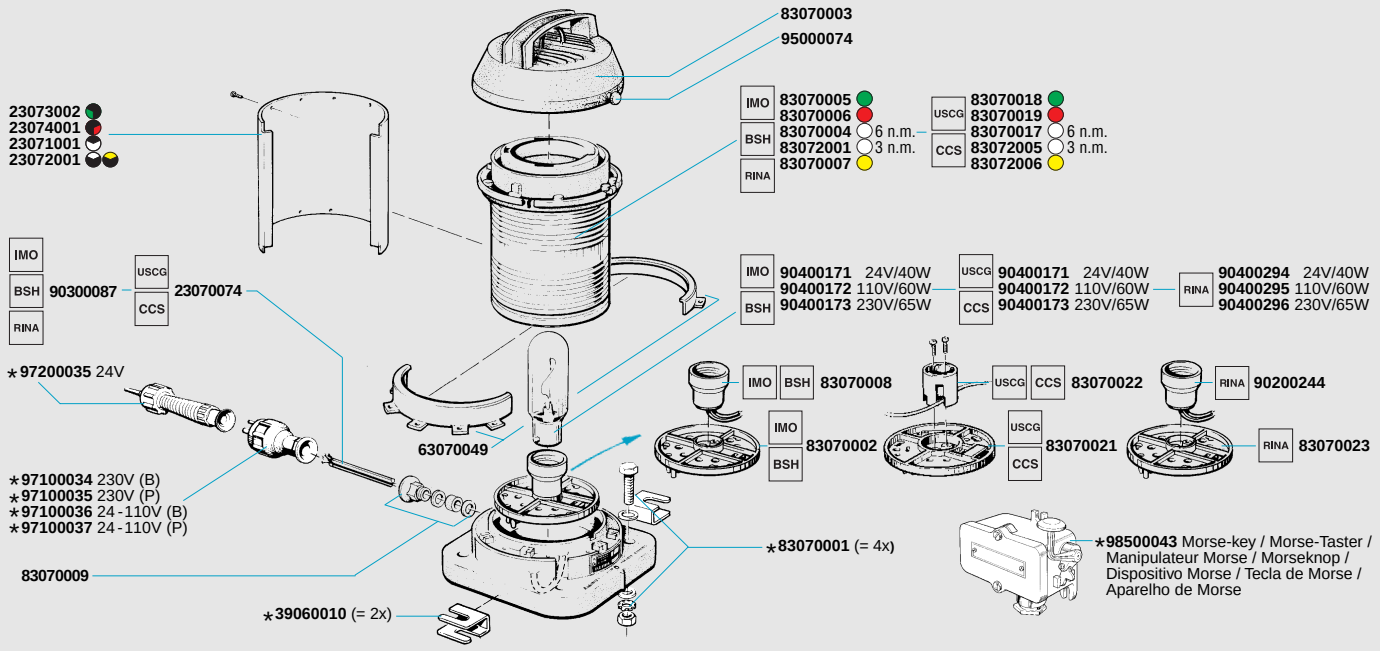

⋆Extras / Zubehör / Accessoires / Toebehoren / Accessori / Accesorios / Acessórios 📖 1

aqua signal 70 M

≧ 20 m / 65'

IMO

BSH

USCG / CCS / RINA

CE

24 V / 110 V / 230 V

Special 40 / 60 / 65 W

USA GB

aqua signal 70 M - combined Main/Reserve Navigation Lights. Easy change of bulb with only one hand!
Application vessels ≧ 20 m / 65'. **Housing** Polycarbonate black, shock resistant, non-corrosive, nonmagnetic, seawater resistant. **Optics (2x Fresnel)** plastic, seawater resistant, easy to change; range of visibility 3 n.m. (Masthead 6 n.m.). Protection IP 56, self-protective insulation class II, cable entry M 24 x 1.5, 2x 1.5 m / 5 ft. special cable 2x 1.5 mm² / 0.06". **Mounting** with 4 *screws dia. 10 mm / 0.39" or *hoistable (*Extras)

D

aqua signal 70 M - kombinierte Haupt-/Reserve-Navigationslaternen. Sehr einfacher Glühlampenwechsel mit einer Hand!
Einsatzbereich Schiffe ≧ 20 m. **Gehäuse** Polycarbonate schwarz, schlag- u. stoßfest, nichtrostend, amagnetisch, seewasserfest. **Optik (2x Fresnel)** Kunststoff, seewasserfest, auswechselbar; Tragweite 3 sm (Topp 6 sm). Schutzart IP 56, schutzisoliert nach Klasse II, Kabeleinführung M 24 x 1,5, 2x 1,5 m Spezialkabel 2x 1,5 mm². **Montage** mit 4 *Schrauben Ø 10 mm oder *vorheißbar (*Zubehör)

F

aqua signal 70 M - Feux de navigation combinées principales/ de réserve. Echange facile de l'ampoule avec une main!
Application bateaux ≧ 20 m. **Corps** Polycarbonate noir, résistant aux chocs, antirouille, nonmagnetique, résistant à l'eau de mer. **Optique (2x Fresnel)** matières plastiques, résistant à l'eau de mer, échangeable; visibilité 3 m.n. (Tête de mât 6 m.n.). Protection IP 56, double isolation classe II, entrée de câble M 24 x 1,5, 2x 1,5 m câble spécial 2x 1,5 mm². **Montage** avec 4 *vis Ø 10 mm ou *hissable (*Accessoires)

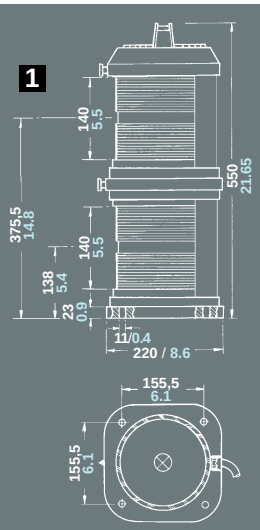

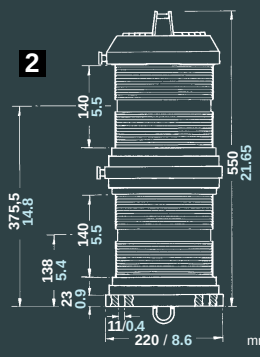

mm / inch

NL

aqua signal 70 M - gecombineerde hoofd-/reservenavigatielantarens. Zeer eenvoudige vervanging van de gloeilamp met één hand!
Toepassing schepen ≧ 20 m. **Omkasting** Polycarbonate zwart, slag- en stootvast, roestvast, niet-magnetisch, bestand tegen zeewater. **Optiek (2x Fresnel)** kunststof, bestand tegen zeewater, uitvisselbaar; zichtwijdte 3 z.m. (Masttopp 6 z.m.). Bescherming IP 56, dubbele isolatie klasse II, kabelinvoering M 24 x 1,5, 2x 1,5 m speciale kabel 2x 1,5 mm². **Montage** met 4 *schroeven Ø 10 mm of *hijsbaar (*Toebehoren)

I

aqua signal 70 M - Fanali principali e di riserva combinati. Cambio della lampadina molto semplice: con una mano!
Campo d'impiego navi ≧ 20 m. **Corpo** Polycarbonate nero, resistente agli urti, inossidabile, non magnetico, resistente all'acqua di mare. **Ottika (2x Fresnel)** plastica, resistente all'acqua di mare, intercambiabile; portata luminosa 3 nm (Testa d'albero 6 nm). Tipo di protezione IP 56, isolazione prottetiva classe II, entrata di un cavo M 24 x 1,5, 2x 1,5 m cavo speciale 2x 1,5 mm². **Montaggio** con 4 *viti Ø 10 mm o *issabile (*Accessori)

E

aqua signal 70 M - Combinación de linternones de navegación maestros y de reserva. Cambio de bombilla muy sencillo con una mano!
Aplicación barcos ≧ 20 m. **Cuerpo** Policarbonato negro, resistente a los choques, inoxidable, antimagnético, resistente al agua de mar. **Óptica (2x Fresnel)** material sintético, resistente al agua de mar, intercambiable; visibilidad 3 m.m. (Asta 6 m.m.). Protección IP 56, aislamiento protector clase II, entrada de cables M 24 x 1,5, 2x 1,5 m cable especial 2x 1,5 mm². **Montaje** con 4 *tornillos de Ø 10 mm o *precalentable (*Accesorios)

P

aqua signal 70 M - Faróis de navegação principais e de reserva, combinadas. Substituição das lâmpadas muito fácil com uma só mão!
Aplicação barcos ≧ 20 m. **Carcaça** Policarbonato preto, resistente ao choque, inoxidável, não magnético, resistente à água do mar. **Óptica (2x Fresnel)** plástico, resistente à água do mar, substituível; visibilidade 3 m.n. (Topo do poste 6 m.n.). Protecção IP 56, isolamento duplo conforme categoria II, entrada de cabo M 24 x 1,5, 2x 1,5 m cabo especial 2x 1,5 mm². **Montagem** com 4 *parafusos Ø 10 mm ou *içável (*Acessórios)

Part No. / Best.-Nr. / Réf. No.		Starboard Steuerbord Tribord 1	Port Backbord Bâbord 1	Masthead Topp Tête de mât 1	Stern Heck Poupe 1		Signalling Signal Signalisation 2			
		112,5°	112,5°	225°	135°	135°	360°	360°	360°	360°
§ IMO BSH ⚓ (§ Info 📖 62 - 65)	2x 24 V, 40 W	3583103	3584203	3581003	3582703	3582403	3580703	3580203	3580103	3580403
	2x 110 V, 60 W	3583104	3584204	3581004	3582704	3582404	3580704	3580204	3580104	3580404
	2x 230 V, 65 W	3583105	3584205	3581005	3582705	3582405	3580705	3580205	3580105	3580405
	1x 110 V, 60 W + 1x 24 V, 40 W	3583107	3584207	3581007	3582707	3582407	3580707	3580207	3580107	3580407
	1x 230 V, 65 W + 1x 24 V, 40 W	3583106	3584206	3581006	3582706	3582406	3580706	3580206	3580106	3580406
	1x 230 V, 65 W + 1x 110 V, 60 W	3583108	3584208	3581008	3582708	3582408	3580708	3580208	3580108	3580408
	2x Special	incl.								
§ USCG CCS (§ Info 📖 62 - 65)	24 / 110 / 230 V	3583109	3584209	3581009	3582709	3582499	3580009	3580209	3580109	3580499
	2x Special	not / nicht / non incl.								
§ RINA (§ Info 📖 62 - 65)	24 / 110 / 230 V	3583120	3584220	3581020	3582720	3582420	3580720	3580220	3580120	3580420
	2x Special	not / nicht / non incl.								

Spare Parts / *Extras
Ersatzteile / *Zubehör
Pièces de rechange / *Accessoires

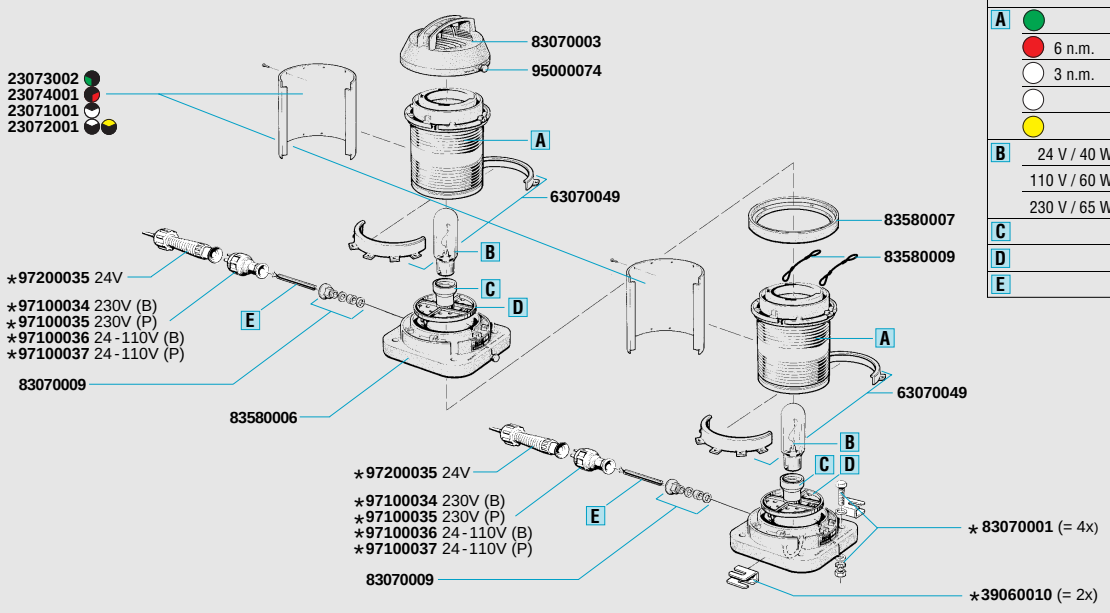

		IMO BSH	USCG CCS	RINA
A		83070005	83070018	83070005
	6 n.m.	83070006	83070019	83070006
	3 n.m.	83070004	83070017	83070004
		83072001	83072005	83072001
		83070007	83072006	83070007
B	24 V / 40 W	90400171	90400171	90400294
	110 V / 60 W	90400172	90400172	90400295
	230 V / 65 W	90400173	90400173	90400296
C		83070008	83070022	90200244
D		83070002	83070021	83070023
E		90300087	23070074	90300087

*Extras / Zubehör / Accessoires / Toebehoren / Accessori / Accesorios / Acessórios 📖 1

aqua signal 70 D

≧ 20 m / 65'

IMO

BSH

USCG
CCS
RINA

CE

24 V
110 V
230 V

Special
40 / 60 / 65 W

USA GB

aqua signal 70 D - combined Main/ Reserve Navigation Lights
Application vessels ≧ 20 m / 65'. **Housing** Polycarbonate black, shock resistant, non-corrosive, nonmagnetic, seawater resistant. **Optics (2x Fresnel)** plastic, seawater resistant, easy to change; range of visibility 3 n.m. (Masthead 6 n.m.). Protection IP 56, self-protective insulation class II, cable entry M 24 x 1.5, 2x 1.5 m / 5 ft. special cable 2x 1.5 mm² / 0.06". **Mounting** with 4 *screws dia. 10 mm/ 0.39" or *hoistable (*Extras)

D

aqua signal 70 D - kombinierte Haupt-/Reserve-Navigationslaternen
Einsatzbereich Schiffe ≧ 20 m. **Gehäuse** Polycarbonate schwarz, schlag- u. stoßfest, nichtrostend, amagnetisch, seewasserfest. **Optik (2x Fresnel)** Kunststoff, seewasserfest, auswechselbar; Tragweite 3 sm (Topp 6 sm). Schutzart IP 56, schutzisoliert nach Klasse II, Kabeleinführung M 24 x 1,5, 2x 1,5 m Spezialkabel 2x 1,5 mm².
Montage mit 4 *Schrauben Ø 10 mm oder *vorheißbar (*Zubehör)

F

aqua signal 70 D - Feux de navigation combinées principales/ de réserve
Application bateaux ≧ 20 m. **Corps** Polycarbonate noir, résistant aux chocs, antirouille, nonmagnetique, résistant à l'eau de mer. **Optique (2x Fresnel)** matières plastiques, résistant à l'eau de mer, échangeable; visibilité 3 m.n. (Tête de mât 6 m.n.). Protection IP 56, double isolation classe II, entrée de câble M 24 x 1,5, 2x 1,5 m câble spécial 2x 1,5 mm².
Montage avec 4 *vis Ø 10 mm ou *hissable (*Accessoires)

1

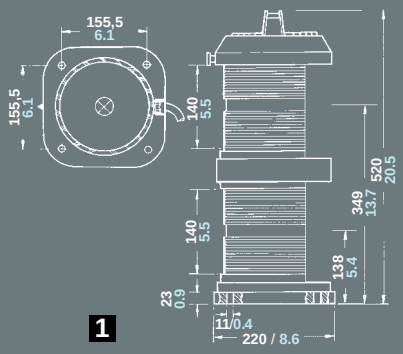

1

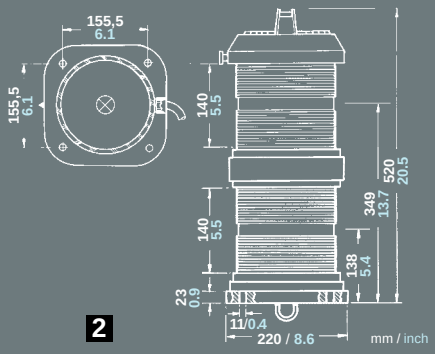

2

NL

aqua signal 70 D - gecombineerde hoofd-/reservenavigatielantarens
Toepassing schepen ≧ 20 m. **Omkasting** Polycarbonate zwart, slag- en stootvast, roestvast, niet-magnetisch, bestand tegen zeewater. **Optiek (2x Fresnel)** kunststof, bestand tegen zeewater, uitvisselbaar; zichtwijdte 3 z.m. (Masttopp 6 z.m.). Bescherming IP 56, dubbele isolatie klasse II, kabelinvoering M 24 x 1,5, 2x 1,5 m speciale kabel 2x 1,5 mm². **Montage** met 4 *schroeven Ø 10 mm of *hijsbaar (*Toebehoren)

I

aqua signal 70 D - Fanali principali e di riserva combinati
Campo d'impiego navi ≧ 20 m. **Corpo** Polycarbonate nero, resistente agli urti, inossidabile, non magnetico, resistente all'acqua di mare. **Ottika (2x Fresnel)** plastica, resistente all'acqua di mare, intercambiabile; portata luminosa 3 nm (Testa d'albero 6 nm). Tipo di protezione IP 56, isolazione prottetiva classe II, entrata di un cavo M 24 x 1,5, 2x 1,5 m cavo speciale 2x 1,5 mm². **Montaggio** con 4 *viti Ø 10 mm o *issabile (*Accessori)

E

aqua signal 70 D - Combinación de linternones de navegación maestros y de reserva
Aplicación barcos ≧ 20 m. **Cuerpo** Policarbonato negro, resistente a los choques, inoxidable, antimagnético, resistente al agua de mar. **Óptica (2x Fresnel)** material sintético, resistente al agua de mar, intercambiable; visibilidad 3 m.m. (Asta 6 m.m.). Protección IP 56, aislamiento protector clase II, entrada de cables M 24 x 1,5, 2x 1,5 m Cable especial 2x 1,5 mm². **Montaje** con 4 *tornillos de Ø 10 mm o *precalentable (*Accesorios)

P

aqua signal 70 D - Faróis de navegação principais e de reserva, combinadas
Aplicação barcos ≧ 20 m. **Carcaça** Policarbonato preto, resistente ao choque, inoxidável, não magnético, resistente à água do mar. **Óptica (2x Fresnel)** plástico, resistente à água do mar, substituível; visibilidade 3 m.n. (Topo do poste 6 m.n.). Protecção IP 56, isolamento duplo conforme categoria II, entrada de cabo M 24 x 1,5, 2x 1,5 m cabo especial 2x 1,5 mm². **Montagem** com 4 *parafusos Ø 10 mm ou *içável (*Acessórios)

Part No. / Best.-Nr. / Réf. No.		Starboard Steuerbord Tribord 1 (112,5°)	Port Backbord Bâbord 1 (112,5°)	Masthead Topp Tête de mât 1 (225°)	Stern Heck Poupe 1 (135°)	Stern Heck Poupe 1 (135°)	Signalling Signal Signalisation 2 (360°)	Signalling Signal Signalisation 2 (360°)	Signalling Signal Signalisation 2 (360°)	Signalling Signal Signalisation 2 (360°)
§ IMO BSH ⚓ (§ Info 62 - 65)	2x 24 V, 40 W	3079103	3078203	3076003	3077703	3077403	3075703	3075203	3075103	3075403
	2x 110 V, 60 W	3079104	3078204	3076004	3077704	3077404	3075704	3075204	3075104	3075404
	2x 230 V, 65 W	3079105	3078205	3076005	3077705	3077405	3075705	3075205	3075105	3075405
	1x 110 V, 60 W + 1x 24 V, 40 W	3079107	3078207	3076007	3077707	3077407	3075707	3075207	3075107	3075407
	1x 230 V, 65 W + 1x 24 V, 40 W	3079106	3078206	3076006	3077706	3077406	3075706	3075206	3075106	3075406
	1x 230 V, 65 W + 1x 110 V, 60 W	3079108	3078208	3076008	3077708	3077408	3075708	3075208	3075108	3075408
	2x Special	incl.								
§ USCG CCS (§ Info 62 - 65)	24 / 110 / 230 V	3079109	3078209	3076009	3077709	3077499	3075009	3075209	3075109	3075499
	2x Special	not / nicht / non incl.								
§ RINA (§ Info 62 - 65)	24 / 110 / 230 V	3079120	3078220	3076020	3077720	3077420	3075020	3075220	3075120	3075420
	2x Special	not / nicht / non incl.								

Spare Parts / *Extras
Ersatzteile / *Zubehör
Pièces de rechange / *Accessoires

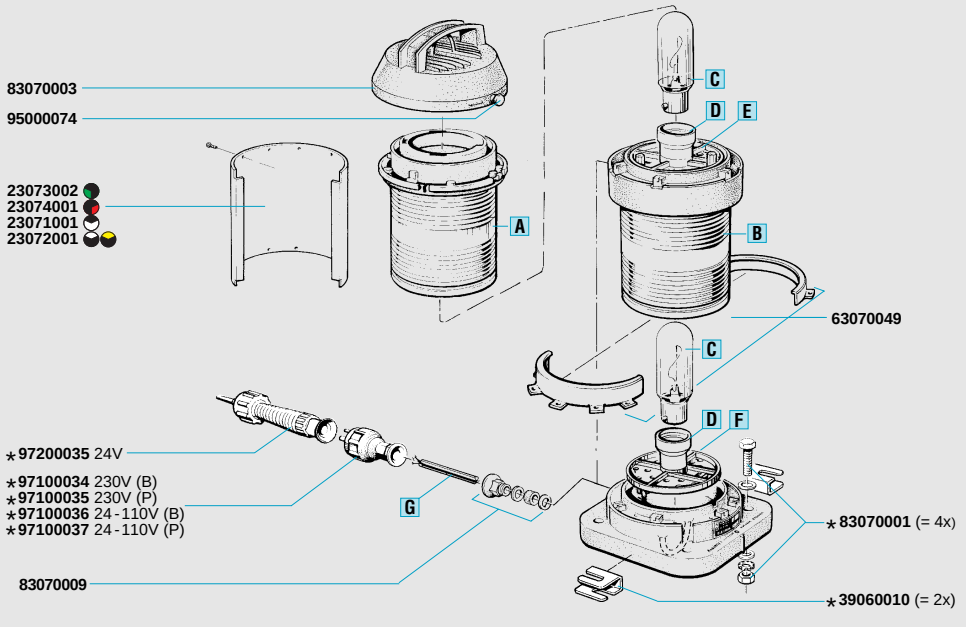

		IMO BSH	USCG CCS	RINA
A		83070005	83070018	83070005
		83070006	83070019	83070006
	6 n.m.	83070004	83070017	83070004
	3 n.m.	83072001	83072005	83072001
		83070007	83072006	83070007
B		83075003	83075014	83075003
		83075004	83075015	83075004
	6 n.m.	83075002	83075013	83075002
	3 n.m.	83077001	83077002	83077001
		83075005	83077003	83075005
C	24 V / 40 W	90400171	90400171	90400294
	110 V / 60 W	90400172	90400172	90400295
	230 V / 65 W	90400173	90400173	90400296
D		83070008	83070022	90200244
E		83075001	83075011	83075012
F		83070002	83070021	83070023
G		90300087	23070074	90300087

*Extras / Zubehör / Accessoires / Toebehoren / Accessori / Accesorios / Acessórios 1

aqua signal 55

> 20 - < 50 m
> 65 - < 164'

IMO

BSH

USCG
CCS

CE

12 V
24 V
120 V

BAY 15d
10 / 25 W

USA GB

aqua signal 55 - robust Navigation Light for commercial and recreational vessels
Application vessels > 20 m - < 50 m / > 65' - < 164', with ⚓ on European inland waterways ∞ m / ft. **Housing** Polycarbonate black, shock resistant, non-corrosive, nonmagnetic, seawater resistant. **Optics (Fresnel)** plastic, seawater resistant, easy to change; range of visibility 2 n.m. (Masthead 5 n.m.). Protection IP 56, self-protective insulation class II, cable entry PG 13.5, 1.5 m / 5 ft. special cable 2x 1.5 mm² / 0.06". **Mounting** with 4 *screws dia. 8 mm / 0.31" or *hoistable (*Extras)

D

aqua signal 55 - robuste Navigationslaternen für Berufs- und Sportschiffe
Einsatzbereich Schiffe > 20 - < 50 m, mit ⚓ auf europ. Binnenschiff-fahrtsstraßen ∞ m. **Gehäuse** Poly-carbonate schwarz, schlag- u. stoß-fest, nichtrostend, amagnetisch, see-wasserfest. **Optik (Fresnel)** Kunststoff, seewasserfest, auswechselbar; Trag-weite 2 sm (Topp 5 sm). Schutzart IP 56, schutzisoliert nach Klasse II, Kabeleinführung PG 13,5, 1,5 m Spezialkabel 2x 1,5 mm². **Montage** mit 4 *Schrauben Ø 8 mm oder *vorheißbar (*Zubehör)

F

aqua signal 55 - Feux de navigation robustes pour bateaux utilitaires ou de plaisance
Application bateaux > 20 - < 50 m, avec ⚓ Navigation fluviale européenne ∞ m. **Corps** Polycarbo-nate noir, résistant aux chocs, antirouille, non-magnetique, résistant à l'eau de mer. **Optique (Fresnel)** matières plastiques, échangeable; visibilité 2 m.n. (Tête de mât 5 m.n.). Protection IP 56, double isolation classe II, entrée de câble PG 13,5, 1,5 m câble spécial 2x 1,5 mm². **Montage** avec 4 *vis Ø 8 mm ou *hissable (*Accessoires)

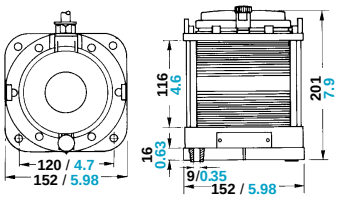

1

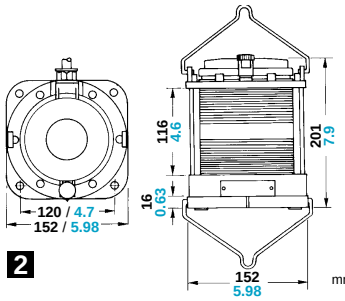

2

1

NL

aqua signal 55 - robuuste navigatielantarens voor beroeps- en sportschepen
Toepassing schepen > 20 - < 50 m, met ⚓ Europese binnenscheepvaart ∞ m. **Omkasting** Polycarbonate zwart, slag- en stootvast, roestvast, niet-magnetisch, bestand tegen zeewater. **Optiek (Fresnel)** kunststof, bestand tegen zeewater, uitvisselbaar; zichtwijdte 2 z.m. (Masttopp 5 z.m.). Bescherming IP 56, dubbele isolatie klasse II, kabelinvoering PG 13,5, 1,5 m speciale kabel 2x 1,5 mm². **Montage** met 4 *schroeven Ø 8 mm of *hijsbaar (*Toebehoren)

I

aqua signal 55 - robusti fanali di navigazione per imbarcazioni professionali e sportive
Campo d'impiego navi > 20 - < 50 m, con ⚓ navigazione interna europea ∞ m. **Corpo** Polycarbonate nero, resistente agli urti, inossidabile, non magnetico, resistente all'acqua di mare. **Ottika (Fresnel)** plastica, resistente all'acqua di mare, intercambiabile; portata luminosa 2 nm (Testa d'albero 5 nm). Tipo di protezione IP 56, isolazione prottetiva classe II, entrata di un cavo PG 13,5, 1,5 m cavo speciale 2x 1,5 mm². **Montaggio** con 4 *viti Ø 8 mm o *issabile (*Accessori)

E

aqua signal 55 - Linternones de navegación robustos para barcos industriales y deportivos
Aplicación barcos > 20 - < 50 m, con ⚓ navegación fluvial europea ∞ m. **Cuerpo** Policarbonato negro, resistente a los choques, inoxidable, antimagnético, resistente al agua de mar. **Óptica (Fresnel)** material sintético, resistente al agua de mar, intercambiable; visibilidad 2 m.m. (Asta 5 m.m.). Protección IP 56, aislamiento protector clase II, entrada de cables PG 13,5, 1,5 m cable especial 2x 1,5 mm². **Montaje** con 4 *tornillos de Ø 8 mm o *precalentable (*Accesorios)

P

aqua signal 55 - Faróis de navegação robustas para barcos comerciais e de desporto
Aplicação barcos > 20 - < 50 m, com ⚓ navegação fluvial europeia ∞ m. **Carcaça** Policarbonato preto, resistente ao choque, inoxidável, não magnético, resistente à água do mar. **Óptica (Fresnel)** plástico, resistente à água do mar, substituível; visibilidade 2 m.n. (Topo do poste 5 m.n.). Protecção IP 56, isolamento duplo conforme categoria II, entrada de cabo PG 13,5, 1,5 m cabo especial 2x 1,5 mm². **Montagem** com 4 *parafusos Ø 8 mm ou *içável (*Acessórios)

Part No. / Best.-Nr. / Réf. No.		Starboard Steuerbord Tribord 1 (112,5°)	Port Backbord Bâbord 1 (112,5°)	Masthead Topp Tête de mât 1 (225°)	Stern Heck Poupe 1 (135°)	Stern Heck Poupe 1 (135°)	Signalling Signal Signalisation 2 (360°)	Signalling Signal Signalisation 2 (360°)	Signalling Signal Signalisation 2 (360°)
§ IMO BSH ⚓ (§ Info 📖 62 - 65)	12 V, 25 W	3535102	3534202	3532002	3533702	3533402	3531702	3531202	3531102
	24 V, 25 W	3535103	3534203	3532003	3533703	3533403	3531703	3531203	3531103
	BAY 15d	incl.							
§ USCG CCS (§ Info 📖 62 - 65)	12 V - 120 V	3535150	3534250	3532050	3533750	3533450	3531750	3531250	3531150
	BAY 15d	not / nicht / non incl.							

Spare Parts / *Extras
Ersatzteile / *Zubehör
Pièces de rechange / *Accessoires

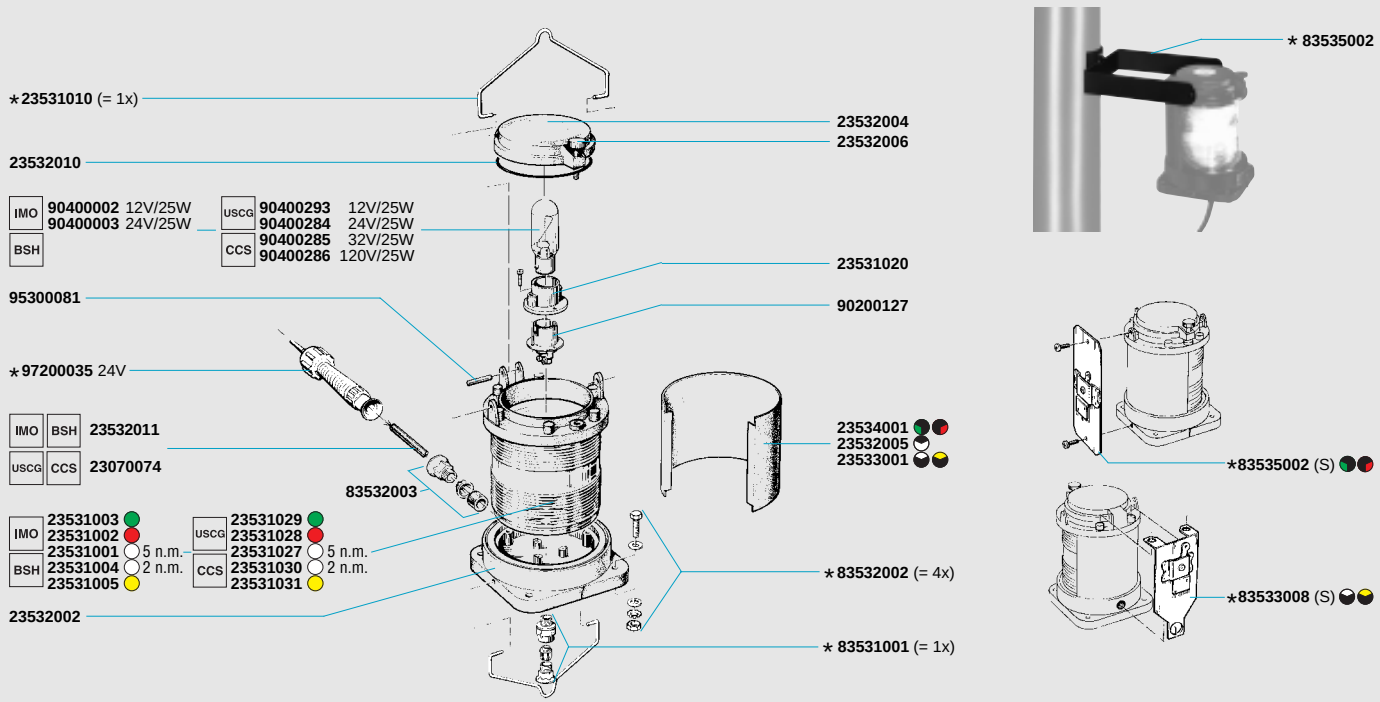

*Extras / Zubehör / Accessoires / Toebehoren / Accessori / Accesorios / Acessórios 📖 1

aqua signal Special

12 V / 24 V | 115 V / 230 V | CE

USA GB

1 Steering light
Application early detection of the ships turning motion when traversing narrow waterways, canals etc. Steering crosshairs in two sizes depending on ship's length. For more details of the product, extras and mounting see Page 10/11
2 Signalling light
Application general warning function in different colours. **Housing** black plastic, seawater-resistant. **Optics** plastic, seawater-resistant. Protection IP 67, cable entry PG 16
3 Strobe/signal light
Application in different colours for all warning purposes e.g. as "huge vessel light" or "hazardous goods light". Housing, optics and protection as per 2
4 Flash light blue
Application red cross, sea rescue, customs and border guard vehicles as well as vehicles with similar tasks. Approval international complying with IMO, ICI, ICR, SeeSchStrO; in Germany by the BSH as per BSH 165/01/91; for the European inland waterways as per ⚓ D 16501. **Housing** and **optics** as 2. Range of visibility 6 n.m., 120 flashes per minute. Protection IP 56, cable entry PG 11

D

1 Steuerlicht
Einsatzbereich Frühzeitiges Erkennen der Schiffsdrehbewegung beim Durchfahren enger Wasserstraßen, Kanäle etc. Steuerkreuz in zwei Größen je nach Schiffslänge veränderbar. Weitere Produktbeschreibung, Zubehör u. Montage s. S. 10/11
2 Signalleuchte
Einsatzbereich Allgemeine Warnfunktion in unterschiedlichen Farben. **Gehäuse** Kunststoff schwarz, seewasserfest. **Optik** Kunststoff, seewasserfest. Schutzart IP 67, Kabeleinführung PG 16
3 Blitz-Signalleuchte
Einsatzbereich In verschiedenen Farben für alle Warnbereiche z.B. als "Huge Vessel Light" oder "Gefahrengut - Licht". Gehäuse, Optik und Schutzart wie 2
4 Funkellicht blau
Einsatzbereich Rotkreuz-, Seenotrettungs-, Zoll- und Bundesgrenzschutzfahrzeuge sowie Fahrzeuge mit vergleichbaren Aufgaben. Zulassung international entsprechend IMO, ICI, ICR, SeeSchStrO; in Deutschland durch das BSH unter BSH 165/01/91; für die europäische Binnenschifffahrt unter ⚓ D 16501. **Gehäuse** u. **Optik** wie 2. Tragweite 6 sm, 120 Blitze pro Minute. Schutzart IP 56, Kabeleinführung PG 11

F

1 Feu de commande
Application reconnaissance précoce du mouvement de rotation du bateau lors de la traversée de voies navigables, de canaux étroits etc. Roue du gouvernail en deux dimensions, modifiable selon la longueur du bateau. Autres descriptions du produit, accessoires et montage cf. p. 10/11
2 Feux de signalisation
Application Fonction d'avertissement générale en différentes couleurs. **Corps** plastique noir, résistant à l'eau de mer, **Optique** plastique, résistant à l'eau de mer. Protection IP 67, entrée de câble PG 16
3 Feux de signalisation clignotant
Application en différentes couleurs pour tous les domaines d'avertissement par ex. en tant que "Huge Vessel Light" ou "Feu - marchandises dangereuses". Corps, optique et protection comme 2
4 Feu scintillant bleu
Application véhicules Croix rouge, sauvetage en mer, douane et police fédérale pour la protection des frontières ainsi que véhicules aux fonctions similaires. Autorisation internationale selon IMO, ICI, ICR, SeeSchStrO; en Allemagne par la BSH sous BSH 165/01/91; pour la navigation intérieure sous ⚓ D 16501. **Corps** et **optique** comme 2. Visibilité 6 m.n., 120 scintillements par minute. Protection IP 56, entrée de câble PG 11

NL

1 Stuurlicht
Toepassing Vroegtijdig erkennen van de draaibeweging van het schip bij het varen door nauwe waterwegen, kanalen etc. Stuurkruis in twee maten afhankelijk van scheepslengte veranderbaar. Verdere productomschrijving, toebehoren en montage z. p. 10/11
2 Signaallamp
Toepassing Algemene waarschuwingsfunctie in verschillende kleuren. **Omkasting** kunststof zwart, bestand tegen zeewater. **Optiek** kunststof, bestand tegen zeewater. Bescherming IP 67, kabelinvoering PG 16
3 Flits-signaallamp
Toepassing in verschillende kleuren voor alle waarschuwingssectoren b.v. als "Huge Vessel Light" of "Licht bij gevaarlijk materiaal". Omkasting, optiek en bescherming zoals 2
4 Flikkerlamp blauw
Toepassing Rode Kruis-, redding-, douane- en grensbewakingvaartuigen en vaartuigen met vergelijkbare taken. Toelating internationaal volgens IMO, ICI, ICR, SeeSchStrO; in Duitsland door BSH met BSH 165/

1

2

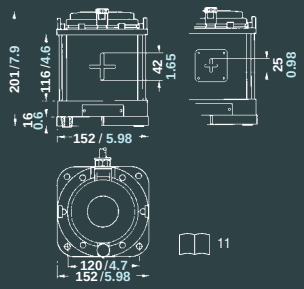

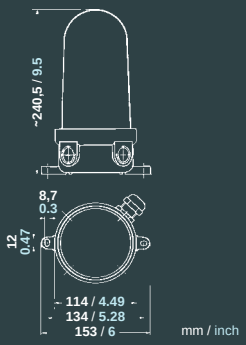

Part No. Best.-Nr. Réf. No.		Stearing light Steuerlicht Feu de commande 1 (Panama)	Signalling Signal Signalisation 2 360°	360°	360°	360°	360°
	24 V	3533553	3330023	3330223	3330123	3330423	3330523
	115 V	3533554	3330024	3330224	3330124	3330424	3330524
	230 V	3533555	3330025	3330225	3330125	3330425	3330525
	incl.	B22, 25 W	E27, 60 W				

Spare Parts Ersatzteile Pièces de rechange		1	2
		-	83334045
		-	83334047
		-	83334046
		-	83334048
		63533053	83334049
	24V	90400061	90400260
	115V	90400132	90400145
	230V	90400133	90400226
Socket / Fassung / Douille		83533013	83330012

01/91; voor de Europese binnenscheepvaart met ⚓ D 16501. **Omkasting** en **optiek** zoals **2**. Zichtwijdte 6 z.m., 120 flitsen per minuut. Bescherming IP 56, kabelinvoering PG 11

(I)

1 Luce pilota
Campo d'impiego Riconoscimento tempestivo del movimento della nave durante il transito in corsi d'acqua stretti, canali ecc. Timone variabile in due dimensioni a seconda della lunghezza della nave. Ulteriore descrizione prodotto, accessori e montaggio v. pag. 10/11

2 Fanale di segnalazione
Campo d'impiego Funzione generale di avviso in diversi colori. **Corpo** plastica nero, resistente all'acqua di mare. **Ottica** plastica, resistente all'acqua di mare. Tipo di protezione IP 67, entrata di un cavo PG 16

3 Fanale di segnalazione a flash
Campo d'impiego In diversi colori per tutti i campi di segnalazione per es. come "luce per navi di grandi dimensioni" o "luce per trasporto materiale pericoloso". Corpo, ottica e tipo di protezione come **2**

4 Luce scintillante blu
Campo d'impiego Veicoli della Croce Rossa, per salvataggio in mare, dogana e polizia confinaria e veicoli con mansioni analoghe. Omologazione internazionale secondo le norme IMO, ICI, ICR, SeeSchStrO; in Germania tramite il BSH con BSH 165/01/91; per la navigazione interna europea con ⚓ D 16501. **Corpo** e **ottica** come **2**. Portata luminosa 6 nm, 120 flash al minuto. Tipo di protezione IP 56, entrata di un cavo PG 11

(E)

1 Luz de gobierno
Aplicación Reconocimiento temprano de los movimientos giratorios del barco en vías navegables o canales angostos, etc. Cruz de gobierno ajustable en dos tamaños según la eslora del buque. Para más información, accesorios y montaje, véanse las págs. 10/11

2 Luz de señalización
Aplicación Función de advertencia general en diferentes colores. **Cuerpo** material sintético negro, resistente al agua de mar. **Óptica** material sintético, resistente al agua de mar. Protección IP 67, entrada de cables PG 16

3 Luz de señalización de destellos
Aplicación En diferentes colores para todos los ámbitos con peligrosidad p.ej. como "luz de buque grande" o "luz de cargas peligrosas". Cuerpo, óptica y protección como **2**

4 Luz parpadeante azul
Aplicación vehículos de la Cruz Roja, Salvamento Marítimo, Aduanas y vehículos con tareas similares. Homologación internacional según IMO, ICI, ICR, SeeSchStrO; en Alemania por el BSH bajo BSH 165/01/91; para la navegación interior europea según ⚓ D 16501. **Cuerpo** y **óptica** como **2**. Visibilidad 6 m.m.; 120 destellos por minuto. Protección IP 56, entrada de cables PG 11

(P)

1 Lâmpada de comando
Aplicação Detecção precoce do movimento de rotação do barco eo navegar em vias marítimas estreitas, canais, etc. Leme em dois tamanhos, alterável de acordo com o comprimento do barco. Mais descrições do produto, acessórios e montagem, v. P. 10/11

2 Lâmpada de sinalização
Aplicação Função geral de aviso em cores diferentes. **Carcaça** plástico preto, resistente à água do mar. **Óptica** plástico, resistente à água do mar. Protecção IP 67, entrada de cabo PG 16

3 Lâmpada de flash para sinalização
Aplicação Em cores diferentes para todos os âmbitos de sinalização, por ex. como "Huge Vessel Light" ou "Lâmpada de navio de carga". Carcaça, óptica e protecção como em **2**

4 Lâmpada cintilante azul
Aplicação barcos de protecção da Cruz Vermelha, de socorro a náufragos, alfândega, Guarda Marinha assim como barcos com tarefas semelhantes. Licença internacional segundo a IMO, ICI, ICR, SeeSchStrO; na Alemanha pelo BSH sob BSH 165/01/91; para a navegação interior sob ⚓ D 16501. **Carcaça** e **óptica** como em **2**. Visibilidade 6 m.n., 120 cintilações por minuto, protecção IP 56, entrada de cabo PG 11

Part No. / Best.-Nr. / Réf. No.		Strobe/signal light / Blitz-Signal / Feux de signalisation clignotant **3**					Flash light / Funkellicht / Feu scintilliant **4** BSH ⚓
12 V	120 ⚡/min.	-	-	-	-	-	**97000224**
24 V =	60 ⚡/min.	**3334023**	**3334223**	**3334123**	**3334423**	**3334523**	**97000223**
	120 ⚡/min.	**3334013**	**3334213**	**3334113**	**3334413**	**3334513**	
	180 ⚡/min.	**3334033**	**3334233**	**3334133**	**3334433**	**3334533**	
115 V =/~	60 ⚡/min.	**3334024**	**3334224**	**3334124**	**3334424**	**3334524**	-
	120 ⚡/min.	**3334014**	**3334214**	**3334114**	**3334414**	**3334514**	
	180 ⚡/min.	**3334034**	**3334234**	**3334134**	**3334434**	**3334534**	
230 V ~	60 ⚡/min.	**3334025**	**3334225**	**3334125**	**3334425**	**3334525**	-
	120 ⚡/min.	**3334015**	**3334215**	**3334115**	**3334415**	**3334515**	
	180 ⚡/min.	**3334035**	**3334235**	**3334135**	**3334435**	**3334535**	
	incl.	Xenon					Halogen 12V, 55W / 24V, 70W

Spare Parts / Ersatzteile / Pièces de rechange		**3**	**4**
		83334045	-
		83334047	-
		83334046	-
		83334048	-
		83334049	**97100133**
⚡Electronic	24V= 60⚡	**83334036**	12 V / 55 W **97100130**
	120⚡	**83334037**	
	180⚡	**83334038**	
	115V=/~ 60⚡	**83334039**	24 V / 70 W **97100131**
	120⚡	**83334040**	
	180⚡	**83334041**	
	230V~ 60⚡	**83334042**	
	120⚡	**83334043**	
	180⚡	**83334044**	
Fuses / Sicherungen / Fusibles / Zekeringen / Fusibili / Fusibles / Fusíveis, **10 x**	24V=	**83334051**	-
	115V=	**83334052**	-
	230V~	**83334052**	-
	12V	-	**97100134**
	24V	**83334053**	**97100135**
	115V	**83334053**	-
	230V	**83334053**	-

3

4

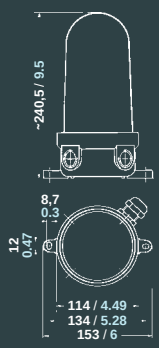

mm / inch

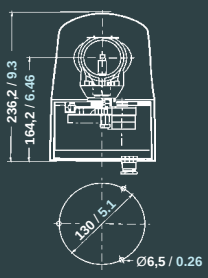

BSH ⚓ CE

24 V

USA GB

aqua signal Special lights for inland waterway traffic
Application approved by BSH under ⚓ D for European inland waterways. **1** Flash - tone signal white / yellow, **2** Tanker light blue, **3** Tone signal yellow, **4** Flashing light (encounter light) white, **5** Rhine customs light white hoistable, **6** Rhine steering light. **Housing 1-5** Polycarbonate black, shock and impact proof, non-rusting, amagnetic, seawater-resistant, **6** Stainless steel. All types with fitted parts made of non-rusting materials. **Optics** plastic, seawater-resistant; range of visibility complies with BiSchStrO. Protection IP 55, cable entry PG 9; **Electronic flash generator** design tested and approved. Operating voltage 8 - 30 V=, capacity up to max. 30 W

D

aqua signal Sonderlaternen für die Binnenschifffahrt
Einsatzbereich Für die europäische Binnenschifffahrt unter ⚓ D vom BSH zugelassen. **1** Blink - Ton - Signal weiß / gelb, **2** Tankerlicht blau, **3** Ton - Signal gelb, **4** Funkellicht (Begegnungslicht) weiß, **5** Rhein - Zoll - Laterne weiß vorheißbar, **6** Fahrlaterne. **Gehäuse 1-5** Polycarbonate schwarz, schlag- u. stoßfest, nicht rostend, amagnetisch, seewasserfest, **6** Edelstahl. Alle Typen mit Einbauteilen aus nicht rostenden Materialien. **Optik** Kunststoff, seewasserfest; Tragweite entsprechend BiSchStrO. **Schutzart** IP 55, Kabeleinführung PG 9; **Elektronischer Blinkgeber** baumustergeprüft und zugelassen; Betriebsspannung 8 - 30 V=, belastbar bis max. 30 W

F

aqua signal Lanternes spéciales pour la navigation intérieure
Application Pour la navigation intérieure européenne autorisé sous ⚓ D par BSH. **1** Feu scintilliant-sonore blanc/jaune, **2** Feu signalisation pétrolier bleu, **3** Feu signalisation sonore jaune, **4** Feu scintillant (feu de croisement) blanc, **5** Feu douane rhine blanc hissable, **6** Feu navigation rhine. **Corps 1-5** Polycarbonate noir, résistant aux coups et aux chocs, antirouille, non magnétique, résistant à l'eau de mer, **6** acier inox. Tous les types avec éléments insérés en matériaux antirouille. **Optique** plastique, résistant à l'eau de mer; visibilité selon BiSChStrO. Protection IP 55, entrée de câble PG 9; **Clignotant électronique** testé modèle type et homologué. Tension de service 8 - 30 V=, capacité de charge jusqu'à 30 W max.

NL

aqua signal Speciale lantaarns voor de binnenscheepvaart
Toepassing Voor de Europese binnenscheepvaart met ⚓ D door BSH toegelaten. **1** Knipper - akoestisch - signaal wit / geel, **2** Tankerlamp blauw, **3** Akoestisch signaal geel, **4** Flikkerlicht (ontmoetingslicht) wit, **5** Rijn - douane - lantaarn wit hijsbaar, **6** Vaarlantaarn.
Omkasting 1-5 Polycarbonate zwart, slag- en stootbestendig, roestvrij, niet magnetisch, bestand tegen zeewater, **6** RVS. Alle typen met montageonderdelen van roestvrije materialen. **Optiek** kunststof, bestand tegen zeewater, zichtwijdte volgens BiSchStrO. Bescherming IP 55, kabelinvoering PG 9; **Elektronische knipperlamp** getest op model en toegelaten. Bedrijfsspanning 8 - 30 V=, belastbaar tot max. 30 W

I

aqua signal Fanali speciali per la navigazione interna
Campo d'impiego Per la navigazione interna europea con omologazione ⚓ D del BSH. **1** Segnalatore lampeggiante - acustico bianco/giallo, **2** Fanale per nave cisterna blu, **3** Segnalatore acustico giallo, **4** Luce scintillante (fanale di incrocio) bianca, **5** Fanale Rhein - Zoll bianco issabile, **6** Fanale di marcia. **Corpo 1-5** Polycarbonate

1 2 3 4 5 6

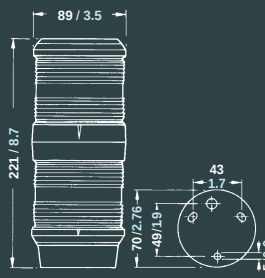

1

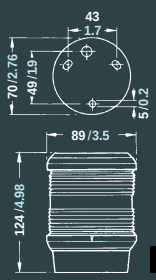

2 3 4

5

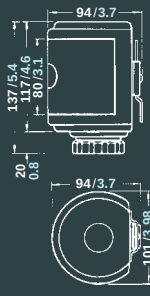

6

mm / inch

nero, antiurto, inossidabile, non magnetico, resistente all'acqua di mare, **6** Acciaio inox. Tutti i modelli con componenti incorporati in materiali inossidabili. **Ottica** plastica, resistente all'acqua di mare; portata luminosa secondo la norma BiSchStrO. Tipo di protezione IP 55, entrata di un cavo PG 9; **lampeggiatore elettronico** collaudato ed omologato. Tensione di esercizio 8 - 30 V=, carico max. 30 W

(E)

aqua signal Luces especiales para la navegación interior
Aplicación Para la navegación interior europea según ⚓ D homologado por el BSH. **1** Señal acústica y luminosa intermitente blanca/amarilla, **2** Luz de buque cisterna azul, **3** Señal acústica amarillo, **4** Luz intermitente (luz de movimiento) blanca, **5** Luz de aduana Rin blanca precalentable, **6** Luz de navegación. **Cuerpo 1 - 5** Policarbonato negro, resistente a choques y golpes, inoxidable, antimagnético, resistente al agua de mar, **6** acero inoxidable. Todos los tipos con componentes de material inoxidable. **Óptica** material sintético, resistente al agua de mar; visibilidad según BiSchStrO. Protección IP 55, entrada de cables PG 9; **lámpara intermitente electrónica** modelo comprobado y homologado. Tensión de servicio 8 - 30 V=, carga máx. 30 W

(P)

aqua signal Lanternas especiais para a navegação interior
Aplicação Para a navegação interior europeia sob ⚓ D com licença passada pelo BSH. **1** Sinal Lâmpada intermitente - sinal sonoro branco / amarelo, **2** Lâmpada azul de petroleiro, **3** Sinal sonoro - sinal amarelo, **4** Lâmpada cintilante (Lâmpada de encontro) branca, **5** Lanterna da alfândega usada no Reno branca içável, **6** Lanterna de viagem. **Carcaça 1 - 5** Policarbonato preto, resistente a pancadas e anti-choque, não magnética, resistente à água do mar, **6** aço inoxidável. Todos os tipos com componentes feitos de materiais não oxidantes. **Óptica** plástico, resistente à água do mar; visibilidade segundo o BiSchStrO. Protecção IP 55, entrada de cabo PG 9; **gerador de Lâmpada pisca-pisca** de modelo testado e licenciado. Tensão efectiva 8 - 30 V=, carga máx. 30 W

Part No. **Best.-Nr.** **Réf. No.** (§ Info 62 - 65)	Flash-tone signal Blink-Ton-Signal Feu scintilliant-sonore **1**	Tanker light Tankerlicht Feu signalisation pétrolier **2**	Tone signal Ton-Signal Feu signalisation sonore **3**	Flashing light Funkellicht Feu scintilliant **4**	Rhine customs light Rhein-Zoll-Lat. Feu douane rhine **5**	Rhine steering light Rhein-Fahr-Lat. Feu navigation rhine **6**
24 V	**3537473**	**3538533**	**3538433**	**3538033**	**3539003**	**3096003**
incl.	BAY 15d, 2x 25 W	BAY 15d, 25 W			BAY 15d, 10 W	

Spare Parts / ⋆Extras - Ersatzteile / ⋆Zubehör - Pièces de rechange / ⋆Accessoires

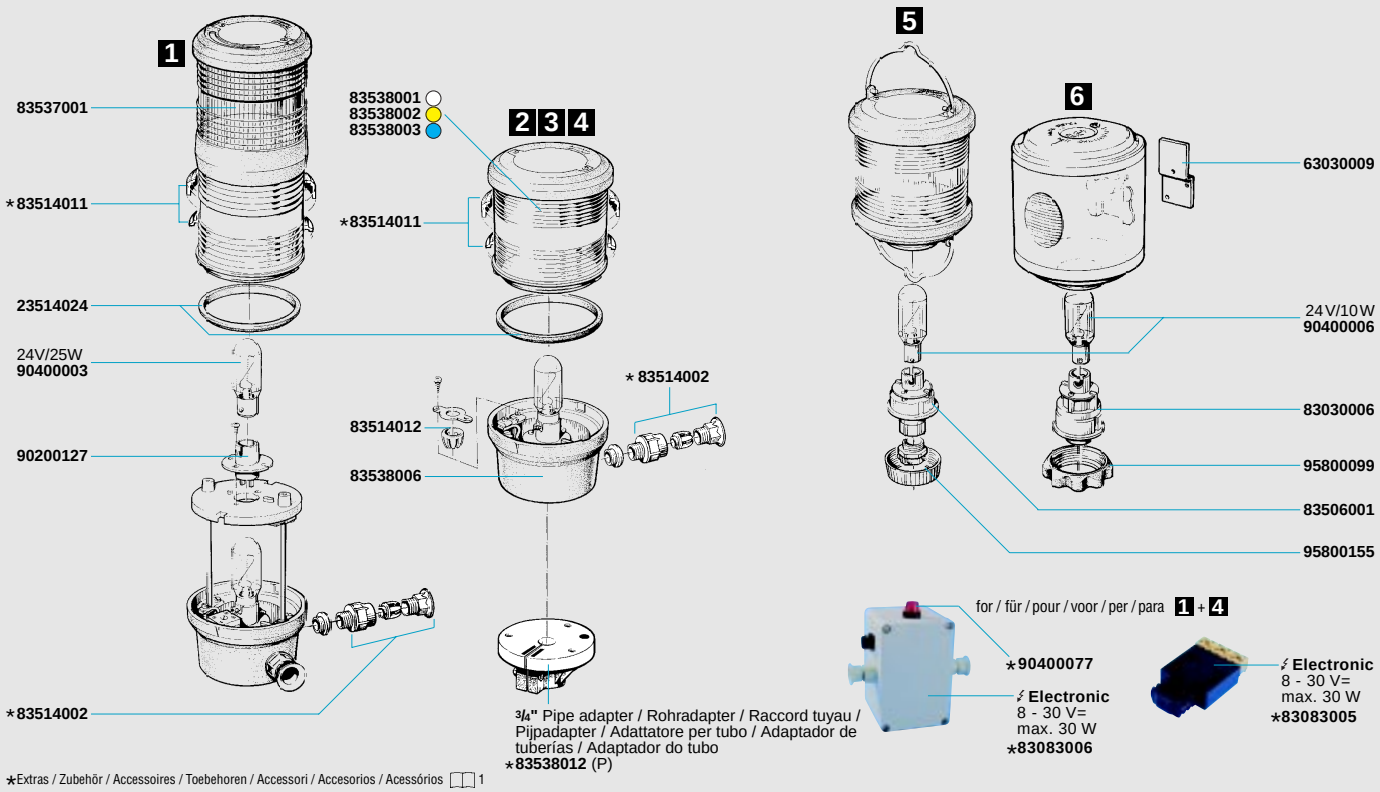

⋆Extras / Zubehör / Accessoires / Toebehoren / Accessori / Accesorios / Acessórios 1

aqua signal 50

< 20 m / 65'

IMO

BSH

CE

12 V / 24 V

BAY 15d

10 / 25 W

USA GB

aqua signal 50 - classic Navigation Lights of stainless steel
Application vessels < 20 m / 65', with ⚓ on European inland waterways ∞ m / ft. **Housing** stainless steel, non-corrosive, non-magnetic, seawater resistant. **Optics** plastic, shock resistant, seawater resistant; range of visibility 2 n.m. (Masthead 3 / 5 n.m.). Protection IP 56. **Electric** 2 pol., cable entry PG 9. **Mounting** see drawing

D

aqua signal 50 - klassische Navigationslaternen aus Edelstahl
Einsatzbereich Schiffe < 20 m, mit ⚓ auf europ. Binnenschifffahrtsstraßen ∞ m. **Gehäuse** Edelstahl, nichtrostend, amagnetisch, seewasserfest. **Optik** Kunststoff, schlag- u. stoßfest, seewasserfest; Tragweite 2 sm (Topp 3 / 5 sm). Schutzart IP 56. **Elektrik** 2 pol., Kabeleinführung PG 9. **Montage** siehe Zeichnung

F

aqua signal 50 - Feux de navigation classiques en acier spécial
Application bateaux < 20 m, avec ⚓ Navigation fluviale européenne ∞ m. **Corps** acier, antirouille, non-magnetique, résistant à l'eau de mer. **Optique** matières plastiques, résistant aux chocs, résistant à l'eau de mer; visibilité 2 m.n. (Tête de mât 3 / 5 m.n.). Protection IP 56. **Électrique** 2 pol., entrée de câble PG 9. **Montage** voyez dessin

NL

aqua signal 50 - klassieke navigatielantarens van edelstaal
Toepassing schepen < 20 m, met ⚓ Europese binnenscheepvaart ∞ m. **Omkasting** edelstaal, roestvast, niet-magnetisch, bestand tegen zeewater. **Optiek** kunststof, slag- en stootvast, bestand tegen zeewater; zichtwijdte 2 z.m. (Masttopp 3 / 5 z.m.). Bescherming IP 56. **Elektra** 2 pol., kabelinvoering PG 9. **Montage** zie tekening

I

aqua signal 50 - Fanali classici di acciaio per la navigazione
Campo d'impiego navi < 20 m, con ⚓ navigazione interna europea ∞ m. **Corpo** acciaio inossidabile, inossidabile, non magnetico, resistente all'acqua di mare. **Ottika** plastica, resistente agli urti, resistente all'acqua di mare; portata luminosa 2 nm (Testa d'albero 3 / 5 nm). Tipo di protezione IP 56. **Parte elettrica** 2 pol., entrata di un cavo PG 9. **Per il montaggio**, vedere il disegno

E

aqua signal 50 - Linternones de navegación clásicos de acero afinado
Aplicación barcos < 20 m, con ⚓ navegación fluvial europea ∞ m. **Cuerpo** acero noble, inoxidable, anti-magnético, resistente al agua de mar. **Óptica** material sintético, resistente a los choques, resistente al agua de mar; visibilidad 2 m.m. (Asta 3 / 5 m.m.). Protección IP 56. **Sistema electrico** 2 pol., entrada de cables PG 9. **Para Montaje** véase dibujo

P

aqua signal 50 - Faróis de navegação clássicas em aço inox
Aplicação barcos < 20 m, com ⚓ navegação fluvial europeia ∞ m. **Carcaça** aço fino, inoxidável, não magnético, resistente à água do mar. **Óptica** plástico, resistente ao choque, resistente à água do mar; visibilidade 2 m.n. (Topo do poste 3 / 5 m.n.). Protecção IP 56. **Sistema eléctrico** 2 pólos, entrada de cabo PG 9. **Montagem**, vide desenho

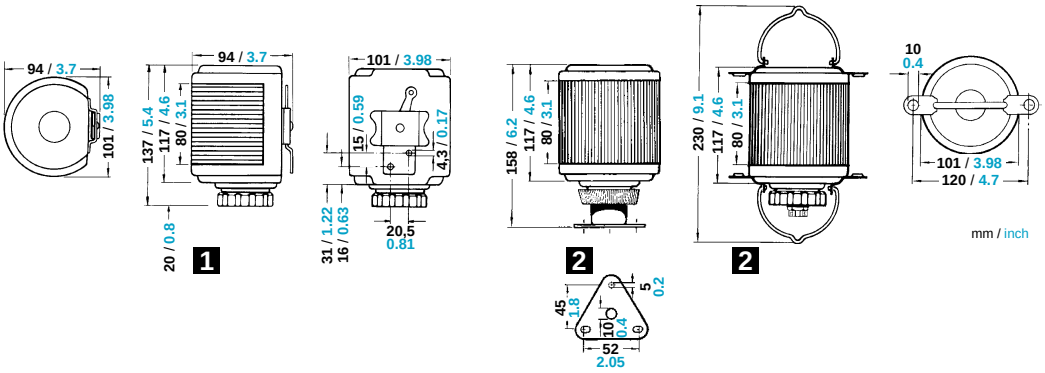

Part No. / Best.-Nr. / Réf. No.		Starboard Steuerbord Tribord 1	Port Backbord Bâbord 1	Bicolour Doppelfarbig Bicolore 1	Masthead Topp Tête de mât 3 n.m. 1	Masthead 5 n.m.	Stern Heck Poupe 1		Signalling / Signal / Signalisation 2: white weiß blanc 360°	bright hell clair 360°	ordinary gewöhnlich ordinaire 360°	360°	360°	360°
§ IMO BSH (§ Info 62 - 65)	12 V	3036102	3035202	3033302	• 3030002	3087002	3034002	3091402	• 3037012	3083012	3086012	3038212	3039112	3058412
	24 V	3036103	3035203	3033303	• 3030003	3087003	3034003	3091403	• 3037013	3083013	3086013	3038213	3039113	3058413
	12 V	-	-	-	-	-	-	-	• 3037002	3083002	3086002	3038202	3039102	3058402
	24 V	-	-	-	-	-	-	-	• 3037003	3083003	3086003	3038203	3039103	3058403
•not / •nicht / •non	incl. BAY 15d	25 W					10 W		10 W	25 W	10 W	25 W		

Spare Parts / ⋆Extras
Ersatzteile / ⋆Zubehör
Pièces de rechange / ⋆Accessoires

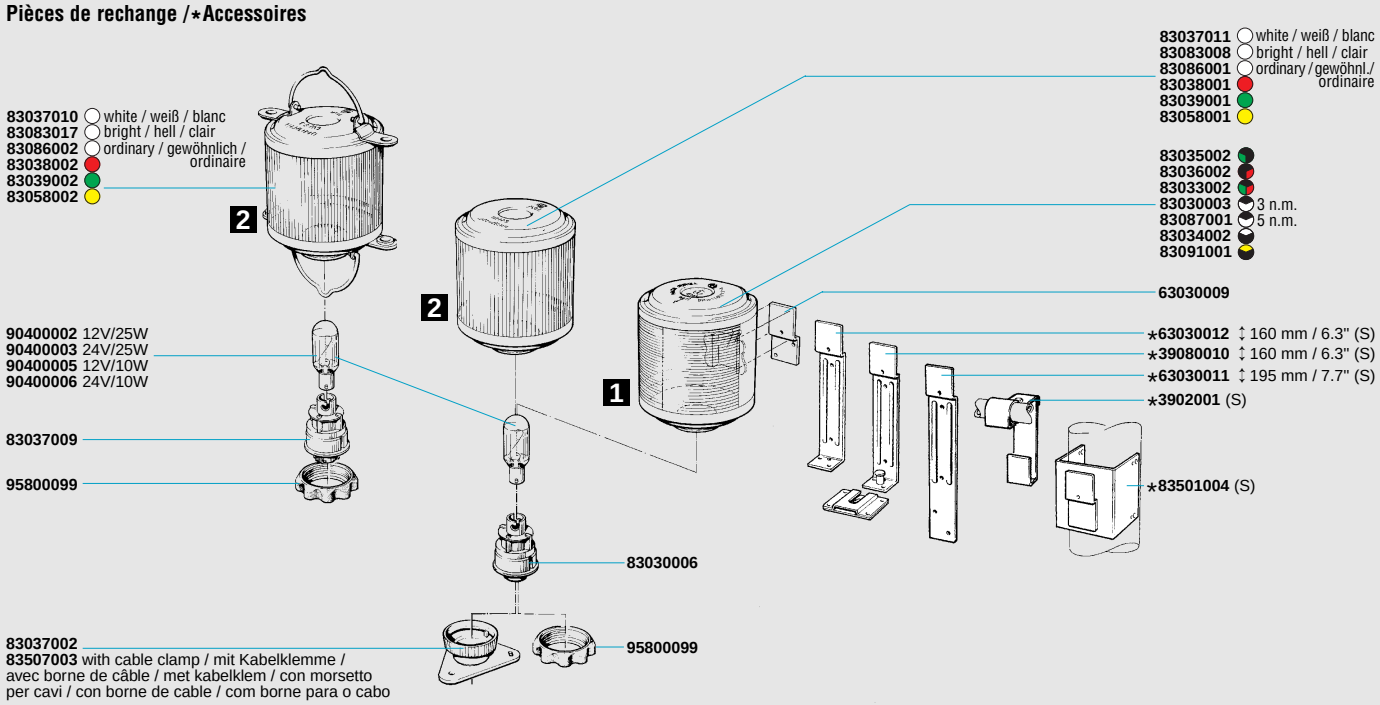

⋆Extras / Zubehör / Accessoires / Toebehoren / Accessori / Accesorios / Acessórios 1

aqua signal 40

< 20 m / 65'

IMO

BSH

CE

12 V / 24 V

BAY 15d

10 / 25 W

USA GB

aqua signal 40 - traditional and robust Navigation Lights of stainless steel and special plastic
Application vessels < 20 m / 65', with ⚓ on European inland waterways ∞ m / ft. **Housing** Polycarbonate black or white, shock resistant, non-corrosive, nonmagnetic, seawater resistant. **Optics (Fresnel)** plastic, seawater resistant; range of visibility 2 n.m. (Masthead 3 n.m.). Protection IP 56 / IP 55. **Electric** 2 pol., cable entry PG 9. **Mounting** see drawing

D

aqua signal 40 - traditionelle und robuste Navigationslaternen aus Spezialkunststoff und Edelstahl
Einsatzbereich Schiffe < 20 m, mit ⚓ auf europ. Binnenschifffahrtsstraßen ∞ m. **Gehäuse** Polycarbonate schwarz o. weiß, schlag- u. stoßfest, nichtrostend, amagnetisch, seewasserfest. **Optik (Fresnel)** Kunststoff, schlag- u. stoßfest, seewasserfest; Tragweite 2 sm (Topp 3 sm). Schutzart IP 56 / IP 55. **Elektrik** 2 pol., Kabeleinführung PG 9. **Montage** siehe Zeichnung

F

aqua signal 40 - Feux de navigation classiques et robustes en acier spécial et matière plastique spéciale
Application bateaux < 20 m, avec ⚓ Navigation fluviale européenne ∞ m. **Corps** Polycarbonate noir ou blanc, résistant aux chocs, antirouille, non-magnetique, résistant à l'eau de mer. **Optique (Fresnel)** matières plastiques, résistant aux chocs, résistant à l'eau de mer; visibilité 2 m.n. (Tête de mât 3 m.n.). Protection IP 56 / IP 55. **Électrique** 2 pol., entrée de câble PG 9. **Montage** voyez dessin

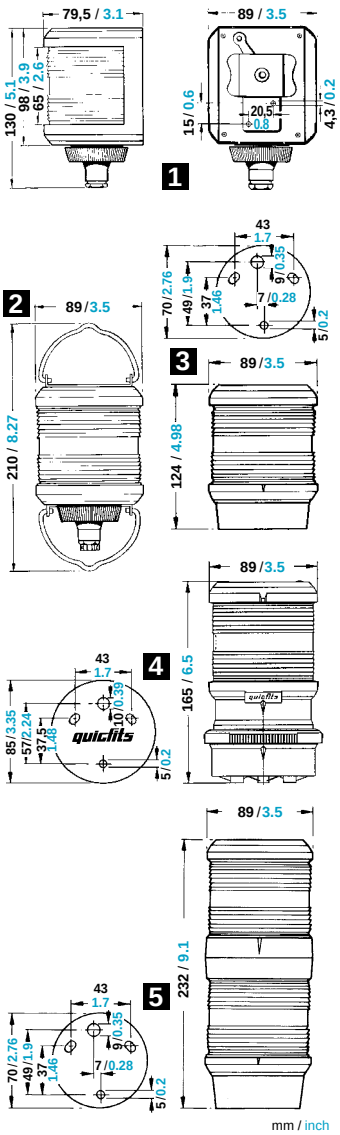

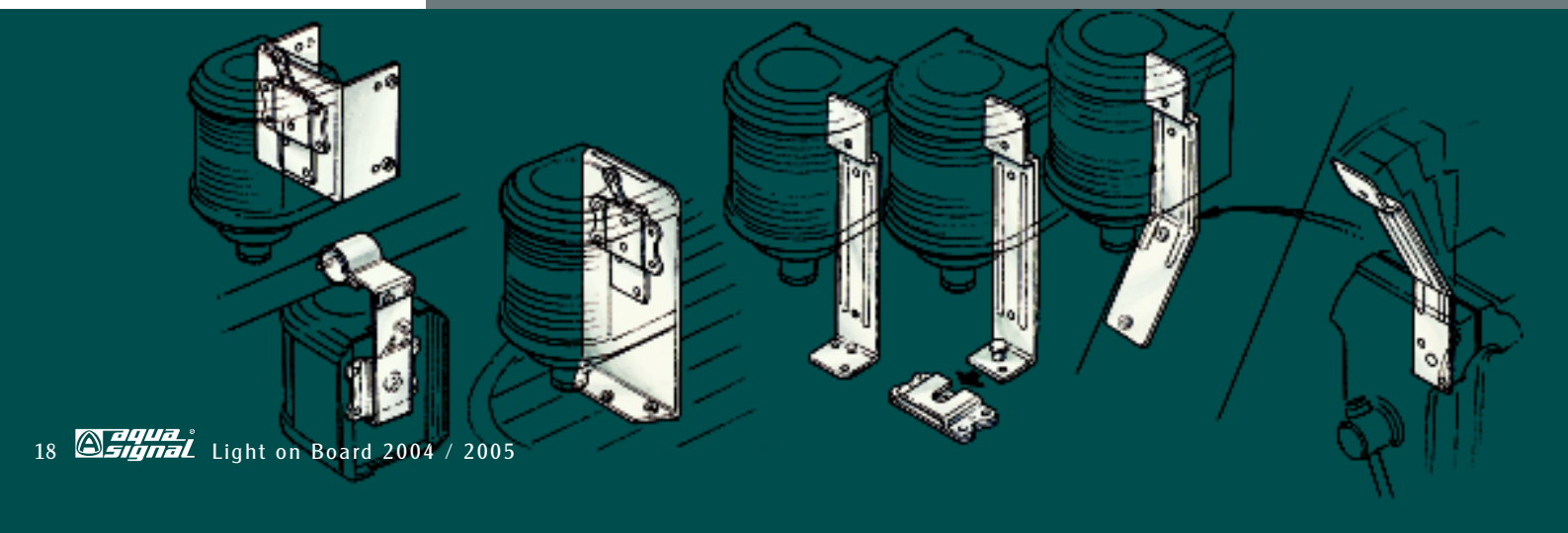

NL

aqua signal 40 - traditionele en robuuste navigatielantarens van speciale kunststoffen en edelstaal
Toepassing schepen < 20 m, met ⚓ Europese binnenscheepvaart ∞ m. **Omkasting** Polycarbonate zwart of wit, slag- en stootvast, roestvast, niet-magnetisch, bestand tegen zeewater. **Optiek** (Fresnel) kunststof, slag- en stootvast, bestand tegen zeewater; zichtwijdte 2 z.m. (Masttopp 3 z.m.). Bescherming IP 56 / IP 55. **Elektra** 2 pol., kabelinvoering PG 9. **Montage** zie tekening

I

aqua signal 40 - Fanali di navigazione tradizionali e robusti di plastica speciale e acciaio inossidabile
Campo d'impiego navi < 20 m, con ⚓ navigazione interna europea ∞ m. **Corpo** Polycarbonate nero o bianco, resistente agli urti, inossidabile, non magnetico, resistente all'acqua di mare. **Ottika (Fresnel)** plastica, resistente agli urti, resistente all'acqua di mare; luminosa 2 nm (Testa d'albero 3 nm). Tipo di protezione IP 56/IP 55. **Parte elettrica** 2 pol., entrata di un cavo PG 9. **Per il montaggio**, vedere il disegno

E

aqua signal 40 - Linternones de navegación tradicionales y robustos de material sintético especial y de acero afinado
Aplicación barcos < 20 m, con ⚓ navegación fluvial europea ∞ m. **Cuerpo** Policarbonato negro o blanco, resistente a los choques, inoxidable, antimagnético, resistente al agua de mar. **Óptica (Fresnel)** material sintético, resistente a los choques, resistente al agua de mar; visibilidad 2 m.m. (Asta 3 m.m.). Protección IP 56 / IP 55. **Sistema electrico** 2 pol., entrada de cables PG 9. **Para montaje** véase dibujo

P

aqua signal 40 - Faróis de navegação tradicionais e robustas em plástico especial e em aço inox
Aplicação barcos < 20 m, com ⚓ navegação fluvial europeia ∞ m. **Carcaça** Policarbonato preto ou branco, resistente ao choque, inoxidável, não magnético, resistente à água do mar. **Óptica (Fresnel)** plástico, resistente ao choque, resistente à água do mar; visibilidade 2 m.n. (Topo do poste 3 m.n.). Protecção IP 56 / IP 55. **Sistema eléctrico** 2 pólos, entrada de cabo PG 9. **Montagem**, vide desenho

Part No. / Best.-Nr. / Réf. No.		Starboard Steuerbord Tribord 1	Port Backbord Bâbord 1	Bicolour Doppelfarbig Bicolore 1	Masthead Topp Tête de mât 1	Stern Heck Poupe 1		Signalling Signal Signalisation 2 3				Signalling Signal Signalisation 4	Masth./Anchor Topp / Anker Mât / Ancre 5
		112.5°	112.5°	112.5° 112.5°	225°	135°	135°	360°	360°	360°	360°	360° quicfits	225° 360°
§ IMO BSH ⚓ (§ Info 62 - 65)	12 V	3505102	3504202	3503302	3501002	3502002	• 3502402	3506032	3506629	3506232	• 3506132	3506652	3514502
	24 V	3505103	3504203	3503303	3501003	3502003	• 3502403	3506033	3506639	3506233	• 3506133	3506653	3514503
	12 V	-	-	-	-	-	-	3506002	-	3506202	• 3506102	-	-
	24 V	-	-	-	-	-	-	3506003	-	3506203	• 3506103	-	-
• not / • nicht / • non ⚓	incl. BAY 15d	25 W				10 W		10 W		25 W		10 W	10 + 25 W

Spare Parts / ⋆Extras
Ersatzteile / ⋆Zubehör
Pièces de rechange / ⋆Accessoires

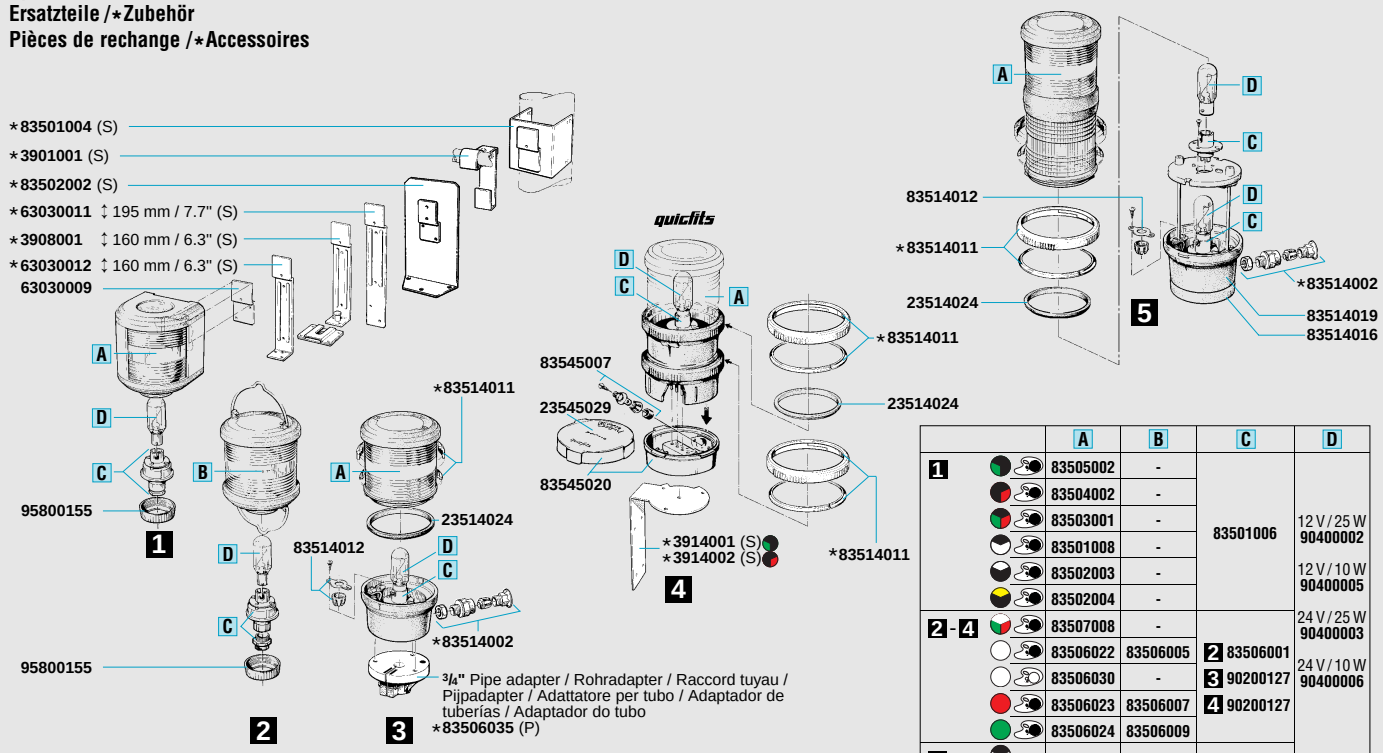

		A	B	C	D
1		83505002	-	83501006	12 V / 25 W 90400002
		83504002	-		
		83503001	-		
		83501008	-		12 V / 10 W 90400005
		83502003	-		
		83502004	-		
2 - 4		83507008	-	2 83506001 3 90200127 4 90200127	24 V / 25 W 90400003
		83506022	83506005		24 V / 10 W 90400006
		83506030	-		
		83506023	83506007		
		83506024	83506009		
5		83514020	-	90200127	

⋆Extras / Zubehör / Accessoires / Toebehoren / Accessori / Accesorios / Acessórios 1

aqua signal 40

< 20 m / 65'

IMO

BSH

CE

12 V / 24 V

BAY 15d

10 / 25 W

Xenon Strobe

USA GB

aqua signal 40 - Sailboat lights and strobe lights. Also with aqua signal quicfits system for easy dismantling for the purpose of transport and winter storage
Application vessels < 20 m / 65' (1 2 4 5 Sailboat lights). **Housing** Polycarbonate black, shock resistant, non-corrosive, nonmagnetic, seawater resistant. **Optics (Fresnel)** plastic, shock resistant, seawater resistant; range of visibility 2 n.m. (Strobe 3 n.m.). Protection IP 55. **Electric** 2 / 3 / 4 pol., cable entry PG 9. **Mounting** see drawing

D

aqua signal 40 - Seglerlaternen u. Blitzleuchten. Auch mit aqua signal quicfits System für schnelle Demontage zwecks Transport und Winterlager
Einsatzbereich Schiffe < 20 m (1 2 4 5 Seglerlaternen). **Gehäuse** Polycarbonate schwarz, schlag- u. stoßfest, nichtrostend, amagnetisch, seewasserfest. **Optik (Fresnel)** Kunststoff, schlag- u. stoßfest, seewasserfest; Tragweite 2 sm (Blitz 3 sm). Schutzart IP 55. **Elektrik** 2 / 3 / 4 pol., Kabeleinführung PG 9. **Montage** siehe Zeichnung

F

aqua signal 40 - Feux de navigation à voile et lumières à flash. Aussi avec système aqua signal quicfits pour démontage rapide pour le transport et stockage d'hiver
Application bateaux < 20 m (1 2 4 5 Feux de navigation à voile). **Corps** Polycarbonate noir, résistant aux chocs, antirouille, non-magnétique, résistant à l'eau de mer. **Optique (Fresnel)** matières plastiques, résistant aux chocs, résistant à l'eau de mer; visibilité 2 m.n. (Stroboscopique 3 m.n.). Protection IP 55. **Électrique** 2 / 3 / 4 pol., entrée de câble PG 9. **Montage** voyez dessin

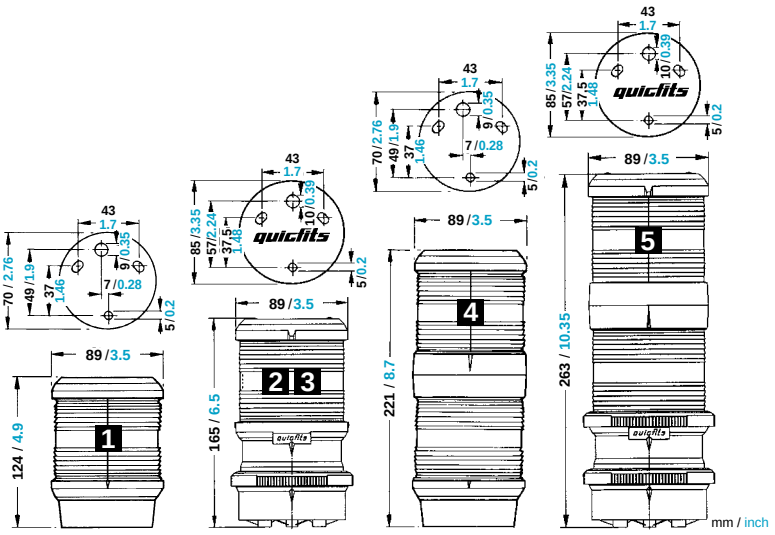

NL

aqua signal 40 - Zeillantaarns en flitslampen. Ook met aqua signal quicfits systeem voor snelle demontage ten behoeve van transport en winteropslag
Toepassing schepen < 20 m (1 2 4 5 Zeillantaarns). **Omkasting** Polycarbonate zwart, slag- en stootvast, roestvast, niet-magnetisch, bestand tegen zeewater. **Optiek (Fresnel)** kunststof, slag- en stootvast, bestand tegen zeewater; zichtwijdte 2 z.m. (Stroboscoop 3 z.m.). Bescherming IP 55. **Elektra** 2 / 3 / 4 pol., kabelinvoering PG 9. **Montage** zie tekening

I

aqua signal 40 - Fanali per barche a vela e flash. Anche con sistema aqua signal quicfits per un rapido smontaggio per il trasporto e il deposito invernale
Campo d'impiego navi < 20 m (1 2 4 5 Fanali per barche a vela). **Corpo** Polycarbonate nero, resistente agli urti, inossidabile, non magnetico, resistente all'acqua di mare. **Ottika (Fresnel)** plastica, resistente agli urti, resistente all'acqua di mare; luminosa 2 nm (Flash 3 nm). Tipo di protezione IP 55. **Parte elettrica** 2 / 3 / 4 pol., entrata di un cavo PG 9. **Per il montaggio**, vedere il disegno

E

aqua signal 40 - Linternones de velero e iluminadores de relámpagos. También con sistema aqua signal quicfits para desmontaje rápido para transporte o campamentos de invierno
Aplicación barcos < 20 m (1 2 4 5 Linternones de velero). **Cuerpo** Policarbonato negro, resistente a los choques, inoxidable, antimagnético, resistente al agua de mar. **Óptica (Fresnel)** material sintético, resistente a los choques, resistente al agua de mar; visibilidad 2 m.m. (Efecto estroboscópico 3 m.m.). Protección IP 55. **Sistema electrico** 2 / 3 / 4 pol., entrada de cables PG 9. **Para montaje** véase dibujo

P

aqua signal 40 - Faróis de barcos à vela e de flash. Também com sistema aqua signal quicfits para desmontagem rápida para transporte e armazenamento durante o Inverno
Aplicação barcos < 20 m (1 2 4 5 Faróis para barcos à vela). **Carcaça** Policarbonato preto, resistente ao choque, inoxidável, não magnético, resistente à água do mar. **Óptica (Fresnel)** plástico, resistente ao choque, resistente à água do mar; visibilidade 2 m.n. (Estroboscópico 3 m.n.). Protecção IP 55. **Sistema eléctrico** 2 / 3 / 4 pólos, entrada de cabo PG 9. **Montagem**, vide desenho

Part No. / Best.-Nr. / Réf. No.		Tricolour / Dreifarbig / Tricolores 1	Tricolour / Dreifarbig / Tricolores 2 quicfits	Strobe / Blitzleuchte / Stroboscopique 3 quicfits	Anchor / Strobe / Anker / Blitz / Mouillage / Strob. 3 quicfits	Tricolour / Anchor / Dreifarbig / Anker / Tricolores / Mouillage 4	Tricolour / Anchor / Dreifarbig / Anker / Tricolores / Mouillage 5 quicfits	Tric. + Anchor + Strobe / Dreifb. + Anker + Blitz / Tric. + Mouill. + Strob. 5 quicfits
§ IMO BSH (§ Info 62-65)	12 V	3507632	3507652	3545052	3546052	3514912	3514952	3547952
	24 V	3507633	3507653	3545053	3546053	3514913	3514953	3547953
incl. BAY 15d		25 W		-	10W	25 W + 10 W		25 W + 10 W
incl. Xenon 60 ⚡/Min.		-		8 Ws	8 Ws	-		8 Ws

Spare Parts / ⋆Extras
Ersatzteile / ⋆Zubehör
Pièces de rechange / ⋆Accessoires

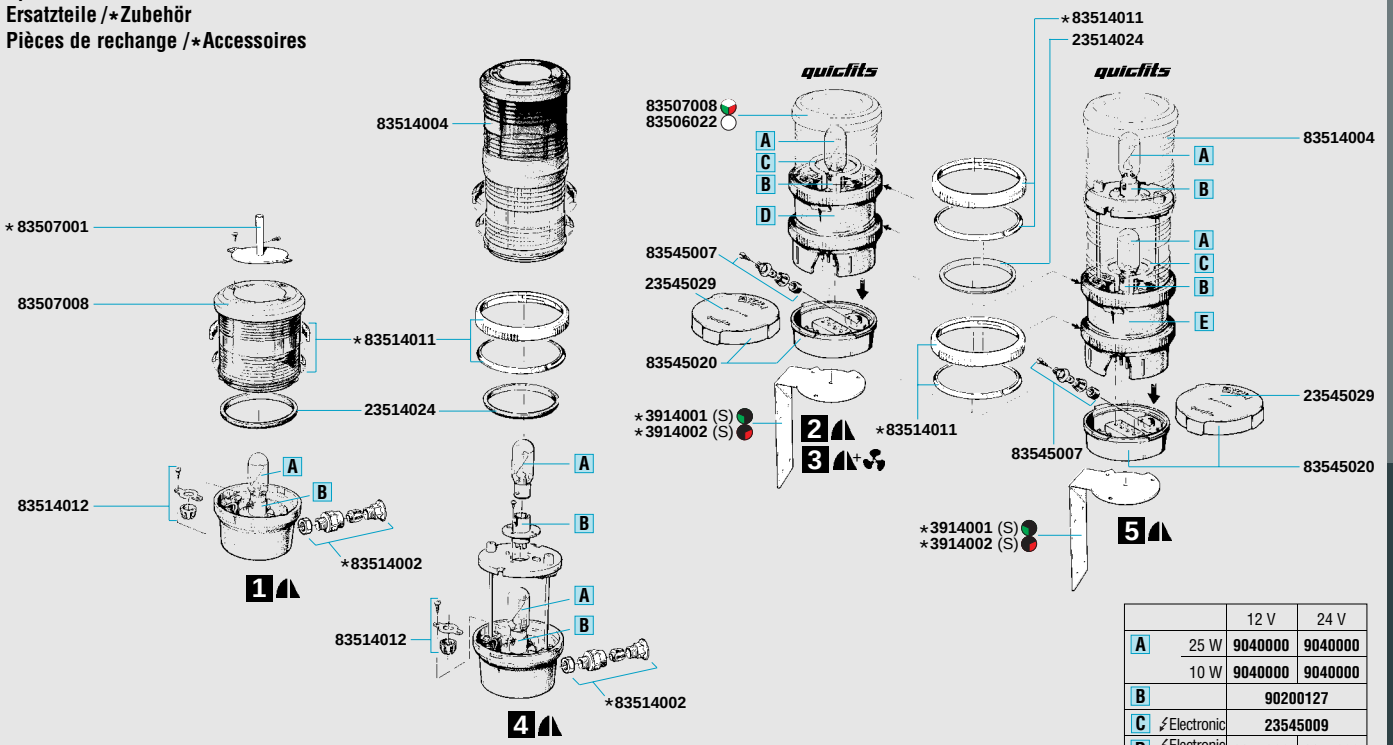

		12 V	24 V
A	25 W	9040000	9040000
	10 W	9040000	9040000
B		90200127	
C	⚡Electronic	23545009	
D	⚡Electronic	8354600	8354600
E		8354600	8354600

⋆Extras / Zubehör / Accessoires / Toebehoren / Accessori / Accesorios / Acessórios 1

aqua signal 41

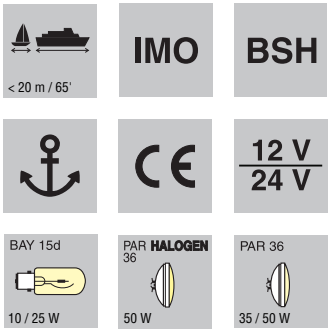

USA GB

aqua signal 41 - Navigation Lights for direct mounting
Application vessels < 20 m / 65'; with ⚓ on European inland waterways ∞ m / ft. **Housing** Polycarbonate black or white, shock resistant, non-corrosive, nonmagnetic, seawater resistant. **Optics (Fresnel)** plastic, shock resistant, seawater resistant, easy to change; range of visibility 2 n.m. (Masthead 3 n.m.). Protection IP 55. **Electric** 2 pol.
Masthead and foredeck light as before, but protection foredeck light IP 67. **Electric** 3 pol.

D

aqua signal 41 - Navigationslaternen für direkten Anbau
Einsatzbereich Schiffe < 20 m, mit ⚓ auf europ. Binnenschifffahrtsstraßen ∞ m. **Gehäuse** Polycarbonate schwarz o. weiß, schlag- u. stoßfest, nichtrostend, amagnetisch, seewasserfest. **Optik (Fresnel)** Kunststoff, schlag- u. stoßfest, seewasserfest, auswechselbar; Tragweite 2 sm (Topp 3 sm). Schutzart IP 55. **Elektrik** 2 pol.
Topplaterne u. Deckstrahler wie vor, jedoch Schutzart Strahler IP 67. **Elektrik** 3 pol.

F

aqua signal 41 - Feux de navigation pour montage direct
Application bateaux < 20 m, avec ⚓ Navigation fluviale européenne ∞ m. **Corps** Polycarbonate noir ou blanc, résistant aux chocs, antirouille, non-magnetique, résistant à l'eau de mer. **Optique (Fresnel)** matières plastiques, résistant aux chocs, résistant à l'eau de mer, échangeable; visibilité 2 m.n. (Tête de mât 3 m.n.). Protection IP 55. **Électrique** 2 pol.
Tête de mât et émetteur de lumière comme plus haut, mais protection émetteur de lumière IP 67. **Électrique** 3 pol.

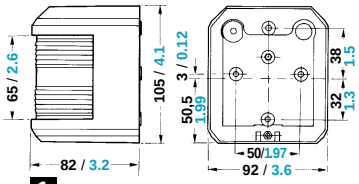

1

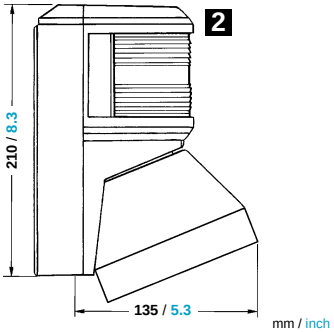

2

NL

aqua signal 41 - Navigatielantarens voor directe montage
Toepassing schepen < 20 m; met ⚓ Europese binnenscheepvaart ∞ m. **Omkasting** Polycarbonate zwart of wit, slag- en stootvast, roestvast, niet-magnetisch, bestand tegen zeewater. **Optiek (Fresnel)** kunststof, slag- en stootvast, bestand tegen zeewater, uitvisselbaar, zichtwijdte 2 z.m. (Masttopp 3 z.m.). Bescherming IP 55. **Elektra** 2 pol.
Masttopp en dekstraler zoals hiervoor, maar beschermingsklasse straler IP 67. **Elektra** 3 pol.

I

aqua signal 41 - Fanali di navigazione per il montaggio diretto
Campo d'impiego navi < 20 m; con ⚓ navigazione interna europea ∞ m. **Corpo** Polycarbonate nero o bianco, resistente agli urti, inossidabile, non magnetico, resistente all'acqua die mare. **Ottika (Fresnel)** plastica, resistente agli urti, resistente all'acqua die mare, intercambiabile; portata luminosa 2 nm (Testa d'albero 3 nm). Tipo di protezione IP 55. **Parte elettrica** 2 pol.
Testa d'albero e faro sul ponte come prima, ma con tipo di protezione faro IP 67. **Parte elettrica** 3 pol.

E

aqua signal 41 - Linternones de navegación para agregar directamente
Aplicación barcos < 20 m; con ⚓ navegación fluvial europea ∞ m. **Cuerpo** Policarbonato negro o blanco, resistente a los choques, inoxidable, antimagnético, resistente al agua de mar. **Óptica (Fresnel)** material sintético, resistente a los choques, resistente al agua de mar, intercambiable; visibilidad 2 m.m. (Linternón de palo mayor 3 m.m.). Protección IP 55. **Sistema electrico** 2 pol.
Linternón de palo mayor y emisor de cubierta como antes, pero tipo de protección de emisor IP 67. **Sistema electrico** 3 pol.

P

aqua signal 41 - Faróis de navegação para montagem directa
Aplicação barcos < 20 m; com ⚓ navegação fluvial europeia ∞ m. **Carcaça** Policarbonato preto ou branco, resistente ao choque, inoxidável, não magnético, resistente à água do mar. **Óptica (Fresnel)** plástico, resistente ao choque, resistente à água do mar, substituível; visibilidade 2 m.n. (Topo do mastro 3 m.n.). Protecção IP 55. **Sistema eléctrico** 2 pólos
Topo do mastro e luzes de tecto, como anteriormente citado, no entanto classe de protecção dos projectores IP 67. **Sistema eléctrico** 3 pólos

Part No. / Best.-Nr. / Réf. No.		Starboard Steuerbord Tribord 1	Port Backbord Bâbord 1	Bicolour Doppelfarbig Bicolore 1	Masthead Topp Tête de mât 1	Stern Heck Poupe 1		Masthead + Foredeck Topp + Deckstrahler T. de mât + Proj. de pont 2	
		112.5	112.5	112.5 / 112.5	225°	135°	135°	225° / 35 W	225° / 50 W
§ IMO BSH ⚓ (§ Info 62 - 65) •not / •nicht / •non ⚓	12 V	3543102	3544202	3542302	3540002	3541002	• 3541402	3108004	1) 3108102
	24 V	3543103	3544203	3542303	3540003	3541003	• 3541403	-	3108103
	12 V	3543623	3544623	3542623	3540623	3541623	-	3108014	1) 3108112
	24 V	3543626	3544626	3542626	3540627	3541626	-	-	3108113
incl.	BAY 15d	25 W				10 W		25 W	
incl.	PAR 36	-				-		35 W	50 W 1) = Halogen

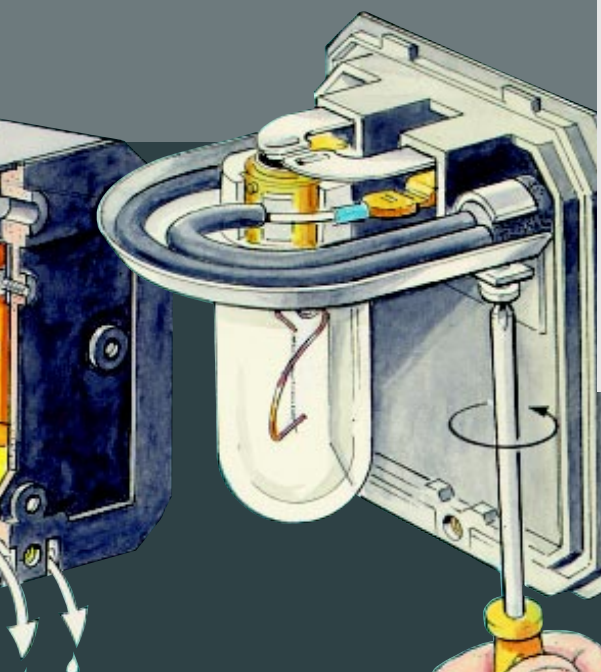

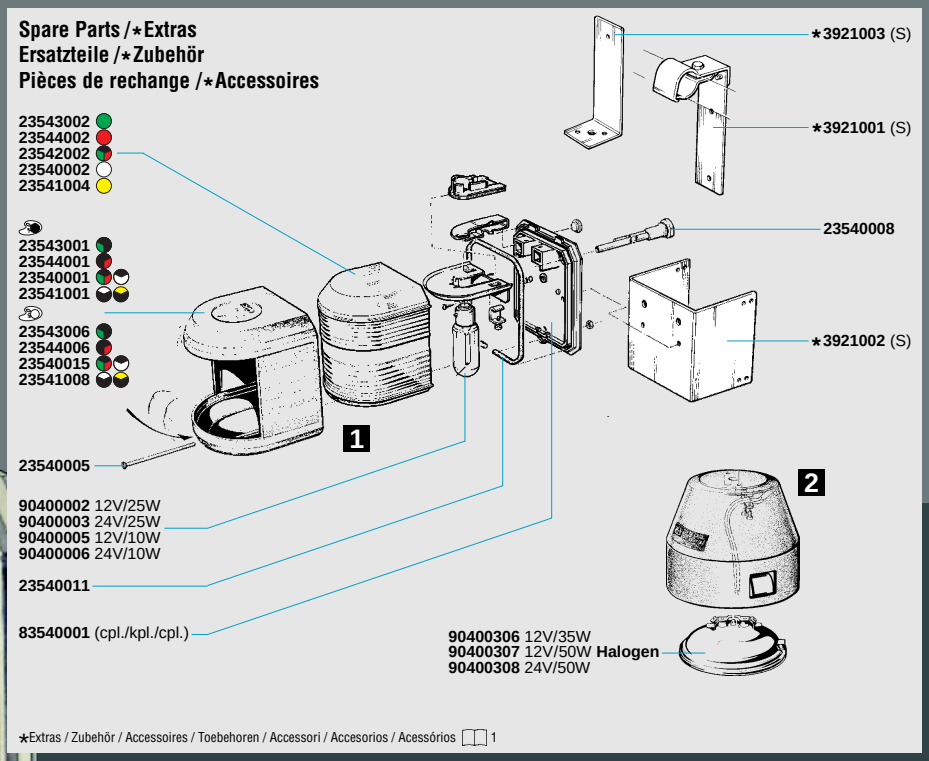

aqua signal 42

< 20 m / 65'

IMO

BSH

12 V / 24 V

24 V / 110 V / 230 V

BAY 15d

10 / 25 W

USA **GB**

aqua signal 42 - modern design Navigation lights, semi recessed
Application vessels < 20 m / 65', with ⚓ on European inland waterways ∞ m / ft. **Housing** Polycarbonate white, shock resistant, non-corrosive, nonmagnetic, seawater resistant. **Optics (Fresnel)** plastic, shock resistant, seawater resistant, easy to change; range of visibility 2 n.m. Protection IP 55. **Electric** 2 pol. **Mounting** flush mount

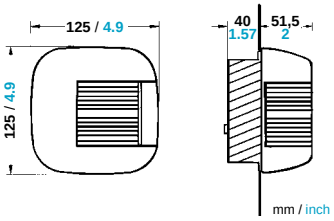

D

aqua signal 42 - Halbeinbau-Navigationslaternen mit modernem Design
Einsatzbereich Schiffe < 20 m, mit ⚓ auf europ. Binnenschifffahrtsstraßen ∞ m. **Gehäuse** Polycarbonate weiß, schlag- u. stoßfest, nichtrostend, amagnetisch, seewasserfest; **Optik (Fresnel)** Kunststoff, schlag- u. stoßfest, seewasserfest, auswechselbar; Tragweite 2 sm. Schutzart IP 55. **Elektrik** 2 pol. **Montage** Einbau

F

aqua signal 42 - Feux de navigation avec design moderne, demi-encastrées
Application bateaux < 20 m, avec ⚓ Navigation fluviale européenne ∞ m. **Corps** Polycarbonate blanc, résistant aux chocs, antirouille, non-magnetique, résistant à l'eau de mer. **Optique (Fresnel)** matières plastiques, résistant aux chocs, résistant à l'eau de mer, échangeable; visibilité 2 m.n. Protection IP 55. **Électrique** 2 pol. **Montage** à encastrer

NL

aqua signal 42 - Semi-inbouw navigatielantarens met modern design
Toepassing schepen < 20 m, met ⚓ Europese binnenscheepvaart ∞ m. **Omkasting** Polycarbonate wit, slag- en stootvast, roestvast, niet-magnetisch, bestand tegen zeewater. **Optiek (Fresnel)** kunststof, slag- en stootvast, bestand tegen zeewater, uitvisselbaar; zichtwijdte 2 z.m. Bescherming IP 55. **Elektra** 2 pol. **Montage** inbouw

I

aqua signal 42 - Fanali di navigazione semiincassabili con design attuale
Campo d'impiego navi < 20 m, con ⚓ navigazione interna europea ∞ m. **Corpo** Polycarbonate bianco, resistente agli urti, inossidabile, non magnetico, resistente all'acqua di mare. **Ottika (Fresnel)** plastica, resistente agli urti, resistente all'acqua di mare, intercambiabile; portata luminosa 2 nm. Tipo di protezione IP 55. **Parte elettrica** 2 pol. **Montaggio** ad incastro

E

aqua signal 42 - Linternones de navegación para semiempotramiento con diseño moderno
Aplicación barcos < 20 m, con ⚓ navegación fluvial europea ∞ m. **Cuerpo** Polycarbonate blanco, resistente a los choques, inoxidable, antimagnético, resistente al agua de mar. **Óptica (Fresnel)** material sintético, resistente a los choques, resistente al agua de mar, intercambiable; visibilidad 2 m.m. Protección IP 55. **Sistema electrico** 2 pol. **Montaje** a empotrar

P

aqua signal 42 - Luzes de navegação semi-embutidas com desenho moderno
Aplicação barcos < 20 m, com ⚓ navegação fluvial europeia ∞ m. **Cárter** Polycarbonate branco, resistente ao choque, inoxidável, não magnético, resistente à água do mar. **Óptica (Fresnel)** plástico, resistente ao choque, resistente à água do mar, substituível; visibilidade 2 m.n. Protecção IP 55. **Sistema eléctrico** 2 pólos. **Montagem** instalação

Part No. / Best.-Nr. / Réf. No.		Starboard Steuerbord Tribord (112.5°)	Port Backbord Bâbord (112.5°)	Stern Heck Poupe (135°)
§ IMO BSH ⚓ (§ Info 62 - 65)	12 V	3553602	3552602	3551602
	24 V	3553603	3552603	3551603
	incl. BAY 15d	25 W		10 W

Spare Parts
Ersatzteile
Pièces de rechange

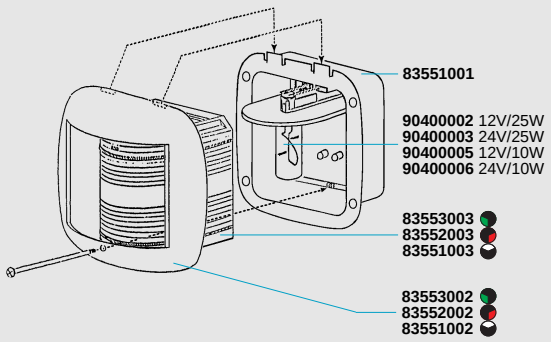

< 12 m / 39'

IMO

CE

12 V / 24 V

Special 10 W

USA GB

aqua signal 25 STANDARD - robust Navigation Light of special plastic in black or white
Application vessels < 12 m / 39' (Scandinavia < 7 m / 23'). **Housing** Polycarbonate, shock resistant, non-corrosive, nonmagnetic, seawater resistant. **Optics (Fresnel)** plastic, shock resistant, seawater resistant; range of visibility 2 n.m. (Starboard, Port, Bicolour 1 n.m.). Protection IP 45. **Electric** 2 pol.

D

aqua signal 25 STANDARD - robuste Navigationslaternen aus Kunststoff in schwarz oder weiß
Einsatzbereich Schiffe < 12 m (Skandinavien < 7 m). **Gehäuse** Polycarbonate, schlag- u. stoßfest, nichtrostend, amagnetisch, seewasserfest. **Optik (Fresnel)** Kunststoff, schlag- u. stoßfest, seewasserfest; Tragweite 2 sm (Steuerbord, Backbord, Doppelfarbig 1 sm). Schutzart IP 45. **Elektrik** 2 pol.

F

aqua signal 25 STANDARD - Feux de navigation robustes en matière plastique, noir ou blanc
Application bateaux < 12 m (Scandinave < 7 m). **Corps** Polycarbonate, résistant aux chocs, antirouille, non-magnétique, résistant à l'eau de mer. **Optique (Fresnel)** matières plastiques, résistant aux chocs, résistant à l'eau de mer; visibilité 2 m.n. (Tribord, Bâbord, Bicolore 1 m.n.). Protection IP 45. **Électrique** 2 pol.

NL

aqua signal 25 STANDARD - robuuste navigatielantarens van kunststof in zwart of wit
Toepassing schepen < 12 m (Scandinavië < 7 m). **Omkasting** Polycarbonate, slag- en stootvast, roestvast, niet-magnetisch, bestand tegen zeewater. **Optiek (Fresnel)** kunststof, slag- en stootvast, bestand tegen zeewater; zichtwijdte 2 z.m. (Stuurbord, Bakbord, Tweekleurig 1 z.m.). Bescherming IP 45. **Elektra** 2 pol.

I

aqua signal 25 STANDARD - Fanali di navigazione robusti di plastica in nero o bianco
Campo d'impiego navi < 12 m (Scandinavia < 7 m). **Corpo** Polycarbonate, resistente agli urti, inossidabile, non magnetico, resistente all'acqua di mare. **Ottika (Fresnel)** plastica, resistente agli urti, resistente all'acqua di mare; luminosa 2 nm (Dritta, Sinistra, Bicolore 1 nm). Tipo di protezione IP 45. **Parte elettrica** 2 pol.

E

aqua signal 25 STANDARD - Linternones de navegación robustos de material sintético en negro o en blanco
Aplicación barcos < 12 m (Escandinavia < 7 m). **Cuerpo** Policarbonato, resistente a los choques, inoxidable, antimagnético, resistente al agua de mar. **Óptica (Fresnel)** material sintético, resistente a los choques, resistente al agua de mar; visibilidad 2 m.m. (Estribor, Babor, Bicolor 1 m.m.). Protección IP 45. **Sistema electrico**2 pol.

P

aqua signal 25 STANDARD - Faróis de navegação robustas em plástico preto ou branco
Aplicação barcos < 12 m (Escandinávia < 7 m). **Carcaça** Policarbonato, resistente ao choque, inoxidável, não magnético, resistente à água do mar. **Óptica (Fresnel)** plástico, resistente ao choque, resistente à água do mar; visibilidade 2 m.n. (Estibordo, Bombordo, Bicolor 1 m.n.). Protecção IP 45. **Sistema eléctrico** 2 pólos

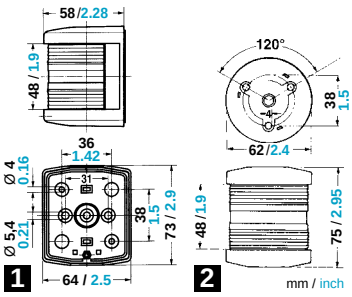

Part No. Best.-Nr. Réf. No.		Starboard Steuerbord Tribord	Port Backbord Bâbord	Bicolour Doppelfarbig Bicolore	Masthead Topp Tête de mât	Stern Heck Poupe	Signalling Signal Signalisation		
		1	1	1	1	1	2		
		112,5°	112,5°	112,5 112,5	225°	135°	360°	360°	360°
§ IMO	12V/10W	3519102	3520202	3518302	3516002	3517702	3513012	3513212	3513112
(§ Info 62 - 65)	12V/10W	3519112	3520212	3518312	3516012	3517712	3513096	-	-
	Special	incl.							

Spare Parts /*Extras
Ersatzteile /*Zubehör
Pièces de rechange /*Accessoires

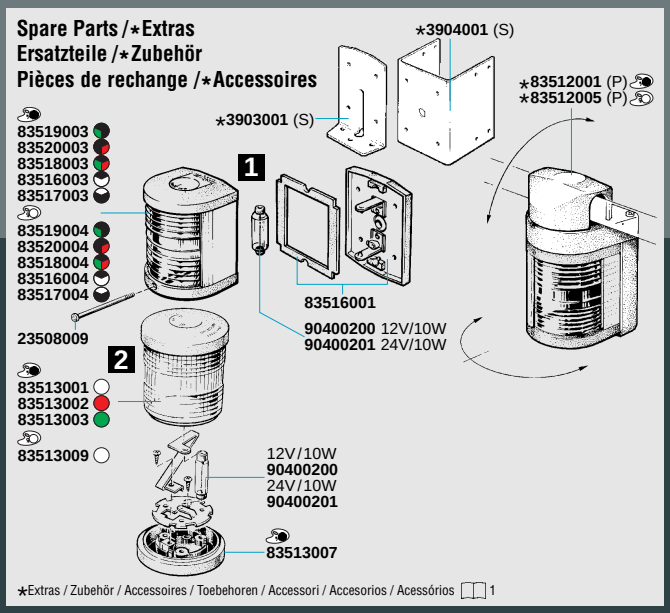

*Extras / Zubehör / Accessoires / Toebehoren / Accessori / Accesorios / Acessórios 1

aqua signal 25

CLASSIC

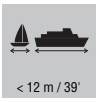

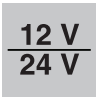

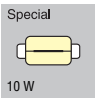

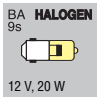

USA GB

aqua signal 25 CLASSIC - classical look Navigation Lights with stainless steel components
Application vessels < 12 m / 39' (Scandinavia < 7 m / 23'). **Housing** Polycarbonate black or white, shock resistant, non-corrosive, nonmagnetic, seawater resistant. **Optics (Fresnel)** plastic, shock resistant, seawater resistant; range of visibility 2 n.m. (Starboard, Port, Bicolour 1 n.m.). Protection IP 45. **Electric** 2 / 3 pol.

D

aqua signal 25 CLASSIC - Navigationslaternen im klassischen Look mit Edelstahlkomponenten
Einsatzbereich Schiffe < 12 m (Skandinavien < 7 m). **Gehäuse** Polycarbonate schwarz o. weiß, schlag- u. stoßfest, nichtrostend, amagnetisch, seewasserfest; **Optik (Fresnel)** Kunststoff, schlag- u. stoßfest, seewasserfest; Tragweite 2 sm (Steuerbord, Backbord, Doppelfarbig 1 sm). Schutzart IP 45. **Elektrik** 2 / 3 pol.

F

aqua signal 25 CLASSIC - Feux de navigation à look classique avec éléments en acier spécial
Application bateaux < 12 m (Scandinave < 7 m). **Corps** Polycarbonate noir ou blanc, résistant aux chocs, antirouille, non-magnetique, résistant à l'eau de mer. **Optique (Fresnel)** matières plastiques, résistant aux chocs, résistant à l'eau de mer; visibilité 2 m.n. (Tribord, Bâbord, Bicolore 1 m.n.). Protection IP 45. **Électrique** 2 / 3 pol.

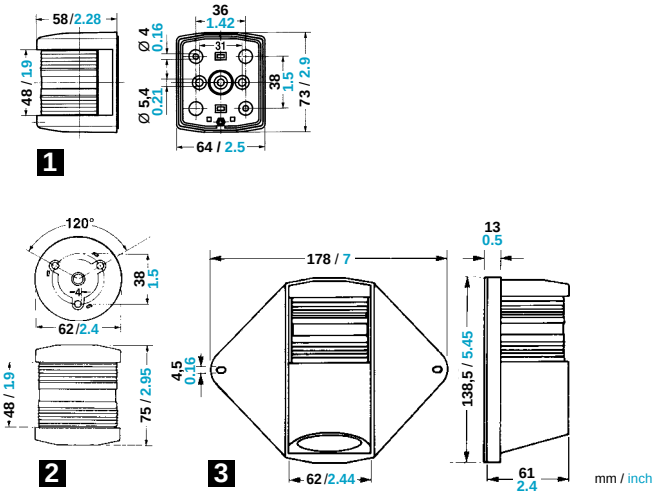

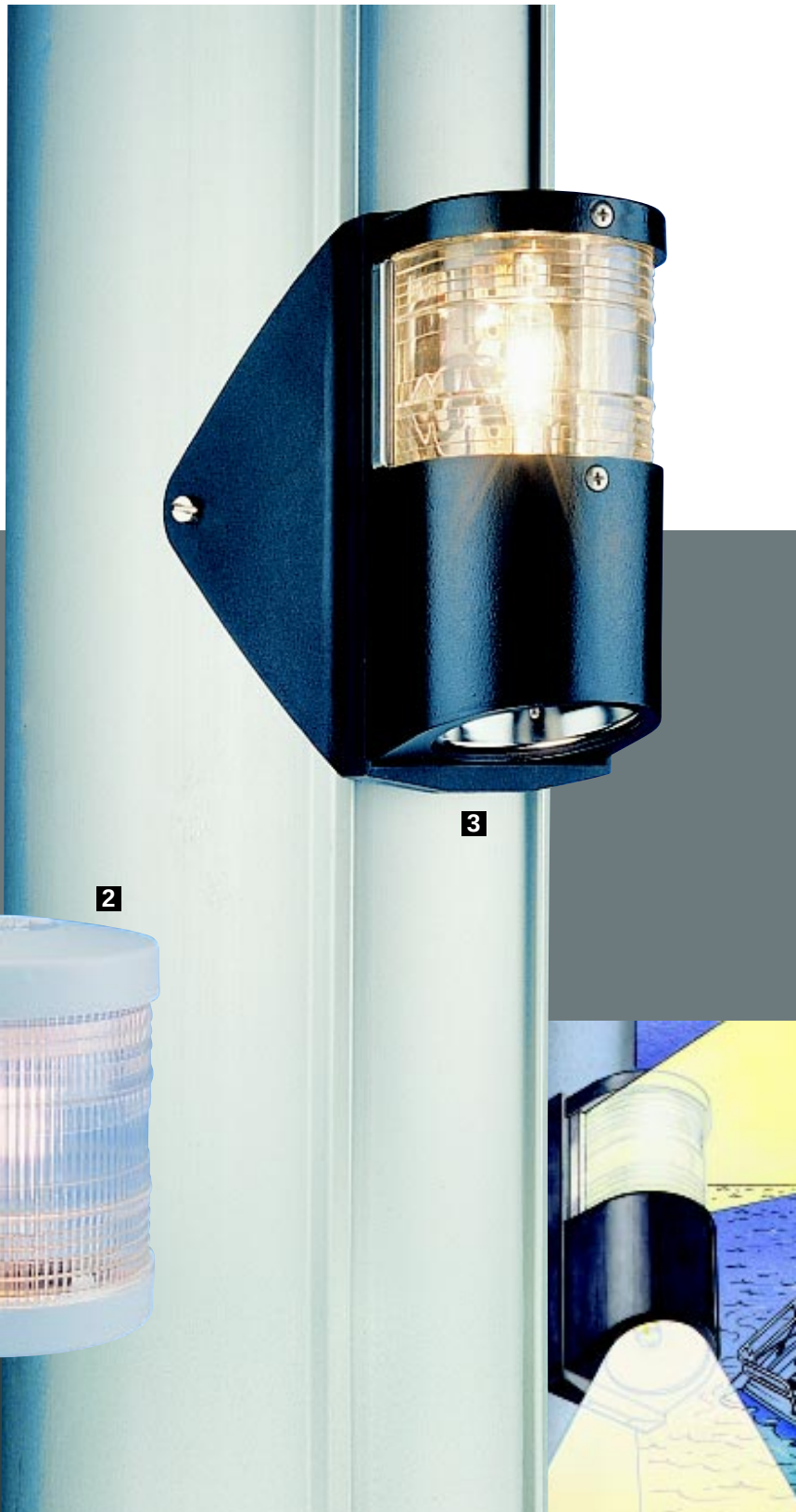

NL

aqua signal 25 CLASSIC - Navigatielantarens in klassieke look met edelstaaldelen
Toepassing schepen < 12 m (Scandinavië < 7 m). **Omkasting** Polycarbonate zwart of wit, slag- en stootvast, roestvast, niet-magnetisch, bestand tegen zeewater. **Optiek (Fresnel)** kunststof, slag- en stootvast, bestand tegen zeewater; zichtwijdte 2 z.m. (Stuurbord, Bakbord, Tweekleurig 1 z.m.). Bescherming IP 45. **Elektra** 2 / 3 pol.

I

aqua signal 25 CLASSIC - Fanali di navigazione nel classico look con componenti in acciaio inossidabile
Campo d'impiego navi < 12 m (Scandinavia < 7 m). **Corpo** Polycarbonate nero o bianco, resistente agli urti, inossidabile, non magnetico, resistente all'acqua di mare. **Ottika (Fresnel)** plastica, resistente agli urti, resistente all'acqua di mare; luminosa 2 nm (Dritta, Sinistra, Bicolore 1 nm). Tipo di protezione IP 45. **Parte elettrica** 2 / 3 pol.

E

aqua signal 25 CLASSIC - Linternones de navegación de aspecto clásico con componentes de acero afinado
Aplicación barcos < 12 m (Escandinavia < 7 m). **Cuerpo** Policarbonato negro o blanco, resistente a los choques, inoxidable, antimagnético, resistente al agua de mar. **Óptica (Fresnel)** material sintético, resistente a los choques, resistente al agua de mar; visibilidad 2 m.m. (Estribor, Babor, Bicolor 1 m.m.). Protección IP 45. **Sistema electrico** 2 / 3 pol.

P

aqua signal 25 CLASSIC - Faróis de navegação com visual clássico com componentes em aço inox
Aplicação barcos < 12 m (Escandinávia < 7 m). **Carcaça** Policarbonato preto ou branco, resistente ao choque, inoxidável, não magnético, resistente à água do mar. **Óptica (Fresnel)** plástico, resistente ao choque, resistente à água do mar; visibilidade 2 m.n. (Estibordo, Bombordo, Bicolor 1 m.n.). Protecção IP 45. **Sistema eléctrico** 2 / 3 pólos

Part No. **Best.-Nr.** **Réf. No.**		Starboard Steuerbord Tribord 1 (112,5°)	Port Backbord Bâbord 1 (112,5°)	Bicolour Doppelfarbig Bicolore 1 (112,5° / 112,5°)	Masthead Topp Tête de mât 1 (225°)	Stern Heck Poupe 1 (135°)	Signalling Signal Signalisation 2 (360°)	(360°)	(360°)	Masth.+Fored. Topp+Deckstr. Tête de Mât+ Proj. de pont 3 (225° / 20 W)
§ IMO	12 V	**3511102**	**3510202**	**3512302**	**3508002**	**3509002**	**3513012**	**3513122**	**3513222**	**3106012**
	12 V	**3511195**	**3510295**	**3512395**	**3508095**	**3509095**	**3513096**	-	-	-
(§ Info 62 - 65)	incl. Special	10 W					10 W	21 W		10 W
	incl. BA 9s **Halogen**	-					-			20 W

Spare Parts / ⋆Extras
Ersatzteile / ⋆Zubehör
Pièces de rechange / ⋆Accessoires

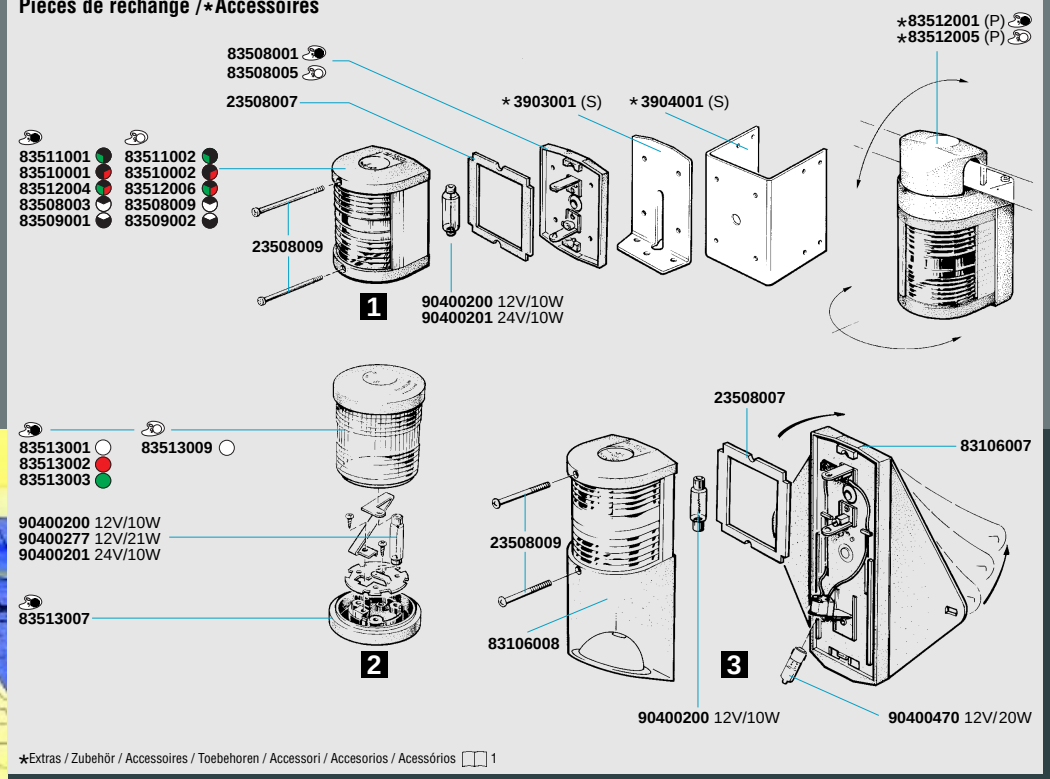

⋆Extras / Zubehör / Accessoires / Toebehoren / Accessori / Accesorios / Acessórios 1

aqua signal 20

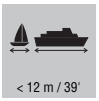

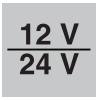

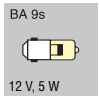

USA GB

aqua signal 20 - Navigation lights specially for motor boats; easy to fit
Application vessels < 12 m / 39', Signal also for sailing boats. **Housing** Polycarbonate black or white, shock resistant, non-corrosive, nonmagnetic, seawater resistant. **Optics (Fresnel)** Polycarbonate, shock resistant; range of visibility 2 n.m. (Starboard, Port, Bicolour 1 n.m.). Protection IP 45. **Electric** 2 pol., 160 mm / 6.3" cable 2x 0.82 mm² / AWG 18

D

aqua signal 20 - Navigationslaternen speziell für Motorboote; einfache Montage
Einsatzbereich Schiffe < 12 m, Signal auch für Segelboote. **Gehäuse** Polycarbonate schwarz o. weiß, schlag- u. stoßfest, nichtrostend, amagnetisch, seewasserfest. **Optik (Fresnel)** Polycarbonate, schlag- u. stoßfest; Tragweite 2 sm (Steuerbord, Backbord, Doppelfarbig 1 sm). Schutzart IP 45. **Elektrik** 2 pol., 160 mm Kabel 2x 0,82 mm² / AWG 18

F

aqua signal 20 - Feux de navigation spéciaux pour bateaux à moteur; montage simple
Application bateaux < 12 m, Signal aussi pour voiliers. **Corps** Polycarbonate noir ou blanc, résistant aux chocs, antirouille, non-magnétique, résistant à l'eau de mer. **Optique (Fresnel)** Polycarbonate, résistant aux chocs; visibilité 2 m.n. (Tribord, Bâbord, Bicolore 1 m.n.). Protection IP 45. **Électrique** 2 pol., 160 mm câble 2x 0,82 mm² / AWG 18

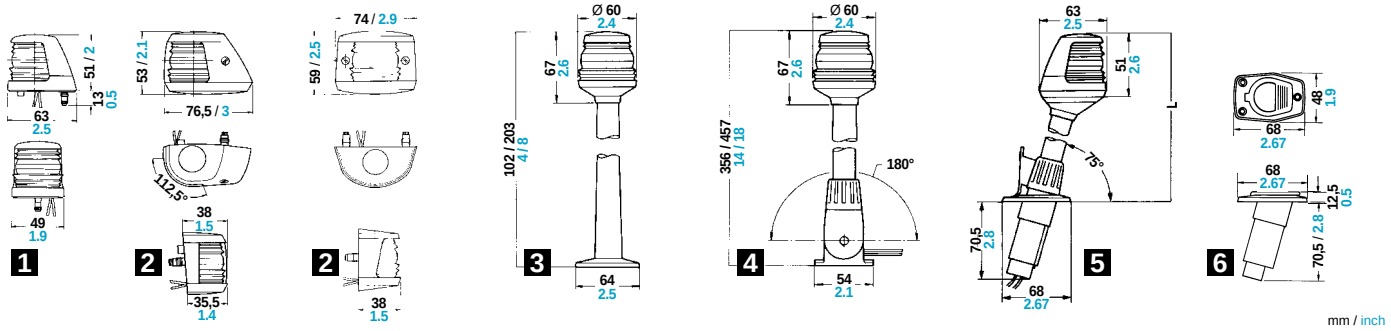

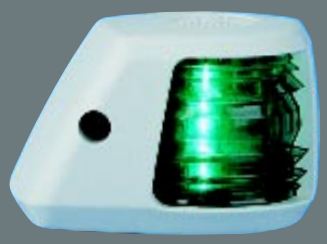

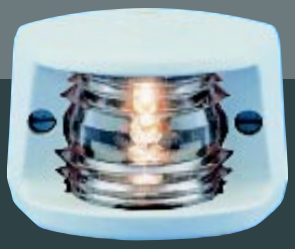

NL

aqua signal 20 - Navigatielantaarns speciaal voor motorboten; eenvoudige montage
Toepassing schepen < 12 m, Signal ook voor zeilboten. **Omkasting** Polycarbonate zwart of wit, slag- en stootvast, roestvast, niet-magnetisch, bestand tegen zeewater. **Optiek (Fresnel)** Polycarbonate, slag- en stootvast; zichtwijdte 2 z.m. (Stuurbord, Bakbord, Tweekleurig 1 z.m.). Bescherming IP 45. **Elektra** 2 pol., 160 mm kabel 2x 0,82 mm²/ AWG 18

I

aqua signal 20 - Fanali di navigazione speciali per barche a motore; semplice montaggio
Campo d'impiego navi < 12 m, Segnale anche per barche a vela. Corpo Polycarbonate nero o bianco, resistente agli urti, inossidabile, non magnetico, resistente all'acqua di mare. **Ottika (Fresnel)** Polycarbonate, resistente agli urti; luminosa 2 nm (Dritta, Sinistra, Bicolore 1 nm). Tipo di protezione IP 45. **Parte elettrica** 2 pol., 160 mm cavo 2x 0,82 mm²/ AWG 18

E

aqua signal 20 - Linternones de navegación, especiales para lanchas motoras, montaje sencillo
Aplicación barcos < 12 m, Señal también para veleros. **Cuerpo** Policarbonato negro o blanco, resistente a los choques, inoxidable, antimagnético, resistente al agua de mar. **Óptica (Fresnel)** Policarbonato, resistente a los choques; visibilidad 2 m.m. (Estribor, Babor, Bicolor 1 m.m.). Protección IP 45. **Sistema electrico** 2 pol., 160 mm cable 2x 0,82 mm²/ AWG 18

P

aqua signal 20 - Faróis de navegação especiais para barcos a motor, montagem fácil
Aplicação barcos < 12 m, Signal também para barcos a motor. **Carcaça** Policarbonato preto ou branco, resistente ao choque, inoxidável, não magnético, resistente à água do mar. **Óptica (Fresnel)** Policarbonato, resistente ao choque; visibilidade 2 m.n. (Estibordo, Bombordo, Bicolor 1 m.n.). Protecção IP 45. **Sistema eléctrico** 2 pólos, 160 mm cabo 2x 0,82 mm²/ AWG 18

Part No. / Best.-Nr. / Réf. No.		Starboard / Steuerbord / Tribord (112.5°)		Port / Backbord / Bâbord (112.5°)		Bicolour / Doppelfarbig / Bicolore (112.5° 112.5°)		Masthead / Topp / Tête de mât (225°)		Masth. + Allround white / Topp + Signal weiß / Tête de mât + Sign. blanc		Stern / Heck / Poupe (135°)		Signalling / Signal / Signalisation (360°)	
ONLY AVAILABLE IN THE USA / NUR VERFÜGBAR IN DEN USA / UNIQUEMENT DISPONIBLE AUX USA															
§ IMO (§ Info 62-65)	1	3575101	3575320	3575201	3575318	3575001	3575301	3574001	3574301	-	-	3576001	-	-	-
	2	3571001	3571301	3572001	3572301	-	-	-	-	-	-	3573001	3573301	-	-
	3 L 102 mm / 4.0''	-	-	-	-	-	-	-	-	-	-	-	-	3570030	3570330
	3 L 203 mm / 8.0''	-	-	-	-	-	-	-	-	20410	20411	-	-	3570032	20081
	4 L 356 mm / 14.0''	-	-	-	-	-	-	-	-	-	-	-	-	3570001	3570301
	4 L 457 mm / 18.0''	-	-	-	-	-	-	-	-	-	-	-	-	3570002	3570302
	4 Foot cross / Fuß quer / Pied transversal	-	-	-	-	-	-	-	-	-	-	-	-	3570003	-
	5 L 190 mm / 7.5''	-	-	-	-	3575010	3575310	-	-	-	-	3576010	3576310	-	-
	5 L 305 mm / 12.0''	-	-	-	-	20112	-	-	-	-	-	-	-	-	-
	5 L 610 mm / 24.0''	-	-	-	-	-	-	-	-	-	-	1)3576020	1)20241	-	-
	L 1066 mm / 42.0''	-	-	-	-	-	-	-	-	-	-	-	-	3570010	3570310
	L 1220 mm / 48.0''	-	-	-	-	-	-	-	-	-	-	-	-	3570011	3570311
	L 1370 mm / 54.0''	-	-	-	-	-	-	-	-	-	-	-	-	20540	20541
	L 1520 mm / 60.0''	-	-	-	-	-	-	-	-	-	-	-	-	20600	20601
1) slide in / einschiebbar / introduire	incl. BA 9s	12 V / 5 W													
Spare Parts / Ersatzteile / Pièces de rechange	6	-	-	-	-	83570016	83570024	-	-	-	-	83570016	83570024	83570016	83570024

Spare Parts
Ersatzteile
Pièces de rechange

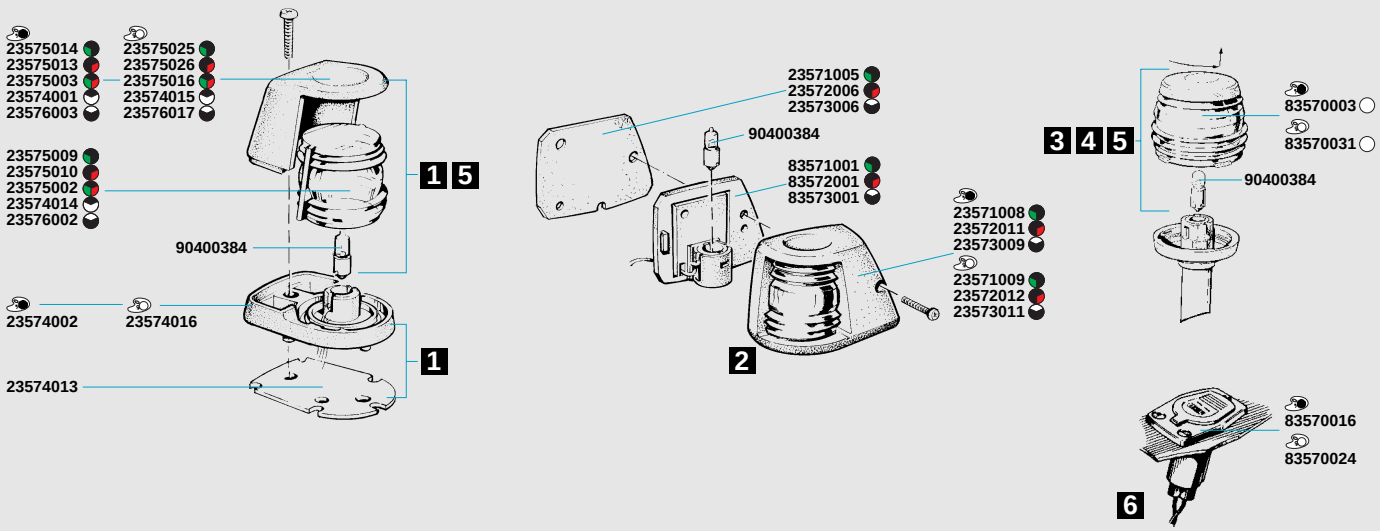

Plug in base for lights with insertable mast / Einbausockel für Laternen mit einsteckbarem Mast / Socle d'insertion pour les lanternes avec mât enfichable / Montagesokkel voor lantaarns met inplugbare mast / Base per montaggio fanali con albero a innesto / Zócalo de montaje para luces con mástil insertable / Base de montagem para lanternas com mastro encaixável

*Extras / Zubehör / Accessoires / Toebehoren / Accessori / Accesorios / Acessórios 1

aqua signal 22

< 12 m / 39'
< 20 m / 65'

A-16

USCG

CE

12 V

Standard
12V / 10W

USA GB

aqua signal 22 - Navigation Lights especially for North-America. Special types including horns and worklights
Application vessels < 12 / 20 m resp. < 39 / 65'. **Housing** Polycarbonate black with stainless steel. **Optics** Polycarbonate; range of visibility 1 n.m., signal 2 n.m. **Electric** 2 - 5 pol. (Bicolour with horn / worklight incl. switch on / off)

D

aqua signal 22 - Navigationslaternen speziell für Nordamerika. Bestimmte Modelle auch mit Signalhorn und Arbeitslampe
Einsatzbereich Schiffe < 12 / 20 m. **Gehäuse** Polycarbonate schwarz mit Edelstahl. **Optik** Polycarbonate; Tragweite 1 sm, Signal 2 sm.
Elektrik 2 - 5 pol. (Doppelfarbig mit Horn / Arbeitslampe incl. Schalter ein / aus)

F

aqua signal 22 - Feux de navigation spéciaux pour l'Amérique du Nord. Certains modèles avec corne de signal et lampe de travail
Application bateaux < 12 / 20 m. **Corps** Polycarbonate noir avec acier. **Optique** Polycarbonate; visibilité 1 m.n., signalisation 2 m.n. **Électrique** 2 - 5 pol. (Bicolore avec corne de signal / lampe de travail incl. interrupteur on / off)

Part No.
Best.-Nr.
Réf. No.

ONLY AVAILABLE IN THE USA
NUR VERFÜGBAR IN DEN USA
UNIQUEMENT DISPONIBLE AUX USA

§ A16 USCG (§ Info 62-65)
12 V, 10 W incl.

		Starboard Steuerbord Tribord	Port Backbord Bâbord	Bicolour Doppelfarbig Bicolore 108 db	Bicolour Doppelfarbig Bicolore 108 db	Bicolour Doppelfarbig Bicolore	Bicolour Doppelfarbig Bicolore	Signalling Signal Signalisation 360°
1		22200	22300	-	-	22100	-	-
2		22250	22350	-	-	-	-	-
3	L 45 mm / 4.13''	22240	22340	-	-	-	-	22040
4	L 308 mm / 12.13''	-	-	22185	22183	-	-	-
5	L 308 mm / 12.13''	-	-	-	-	22112	22110	-
7	L 1067 mm / 42.0''	-	-	-	-	-	-	22420
	L 1219 mm / 48.0''	-	-	-	-	-	-	22480
	L 1372 mm / 54.0''	-	-	-	-	-	-	22540
	L 1524 mm / 60.0''	-	-	-	-	-	-	22600
6	L 203 mm / 8.0''	-	-	-	-	-	-	22008
	L 305 mm / 12.0''	-	-	-	-	-	-	22012
	L 508 mm / 20.0''	-	-	-	-	-	-	22020
Spare Parts / ★Extras · Ersatzteile / ★Zubehör Pièces de rechange / ★Accessoires	12 V, 10 W	90022-1						
	7	-	-	-	-	★ 22800		
	8	-	-	-	-	-	-	★ 22002

★Extras / Zubehör / Accessoires / Toebehoren / Accessori / Accesorios / Acessórios 1

NL

aqua signal 22 - Navigatielantaarns speciaal voor Noord-Amerika. Bepaalde modellen ook met signaalhoorn en werklamp
Toepassing schepen < 12 / 20 m. **Omkasting** Polycarbonate zwart met roestvrij staal. **Optiek** Polycarbonate; zichtwijdte 1 z.m., signaal 2 z.m. **Elektra** 2 - 5 pol. (Tweekleurig met signaalhoorn/werklamp incl. schakelaar aan/uit)

I

aqua signal 22 - Fanali di navigazione speciali per il Nordamerica. Alcuni modelli anche con corno e lampada di lavoro
Campo d'impiego navi < 12 / 20 m. **Corpo** Polycarbonate nero con acciaio inossidabile. **Ottika** Polycarbonate; luminosa 1 nm., segnale 2 nm. **Parte elettrica** 2 - 5 pol. (Bicolore con corno/lampada di lavoro incl. interruttore on/off)

E

aqua signal 22 - Linternones de navegación especialmente para Norteamérica. Modelos determinados también con claxón y linterna de trabajo
Aplicación barcos < 12 / 20 m. **Cuerpo** Policarbonato negro con acero noble. **Óptica** Policarbonato; visibilidad 1 m.m., señalización 2 m.m. **Sistema electrico** 2 - 5 pol. (Bicolor con claxón/linterna de trabajo incl. interruptor prender/apagar)

P

aqua signal 22 - Faróis de navegação especiais para a América do Norte. Determinados modelos também com buzina e lâmpada de trabalho
Aplicação barcos < 12/20 m. **Carcaça** Policarbonato preto com aço fino. **Óptica** Policarbonato; visibilidade 1 m.n., sinalização 2 m.n. **Sistema eléctrico** 2 - 5 pólos (Bicolor com buzina/lâmpada de trabalho incl. interruptor ligado/desligado)

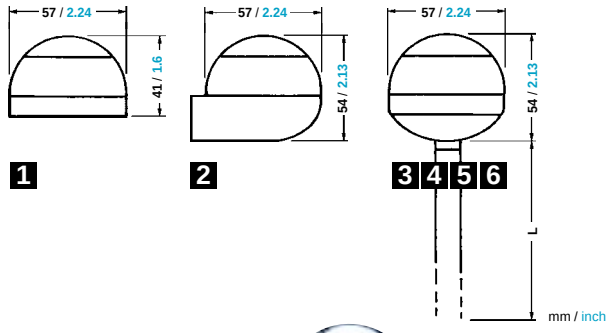

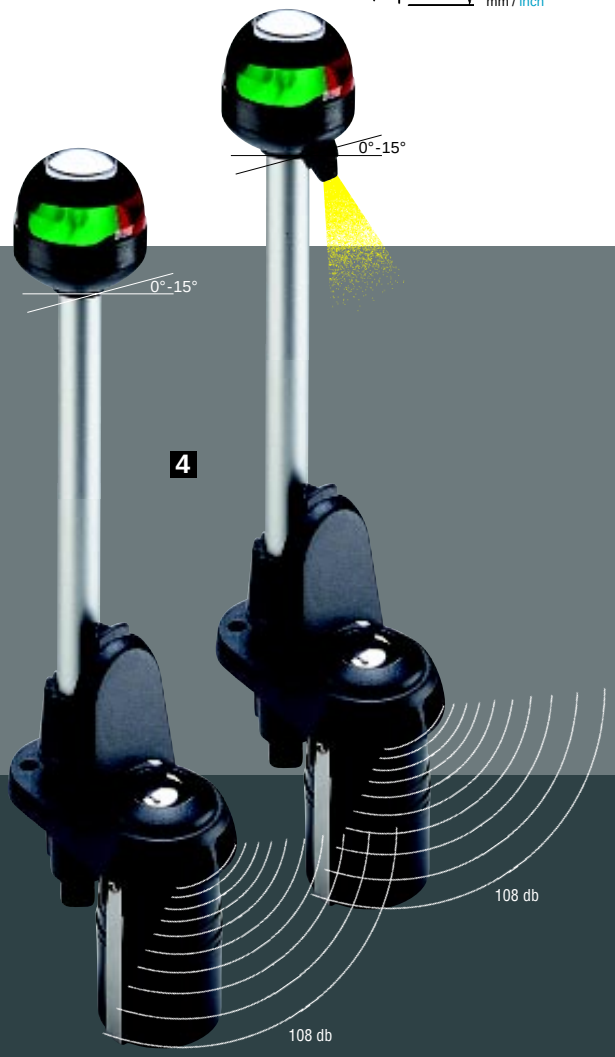

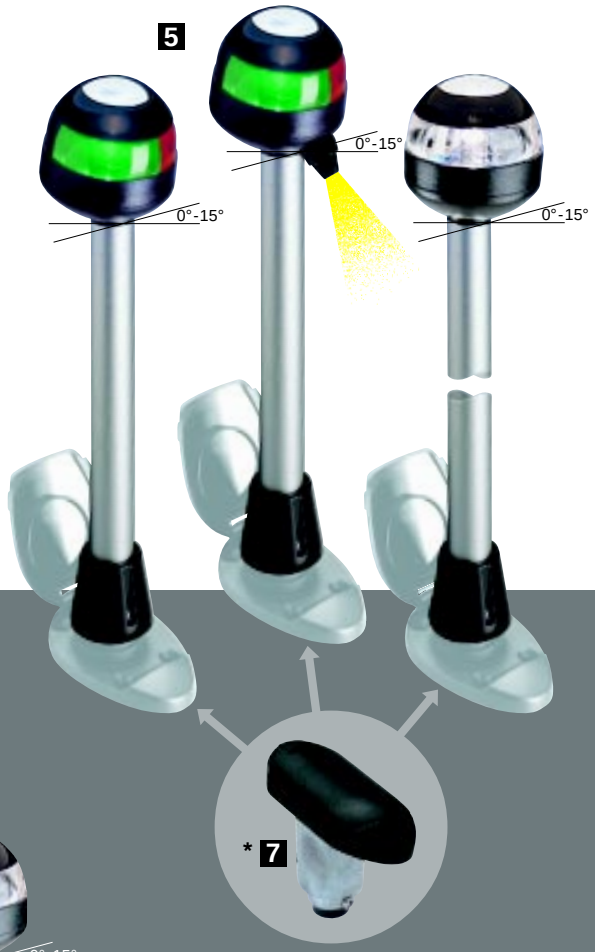

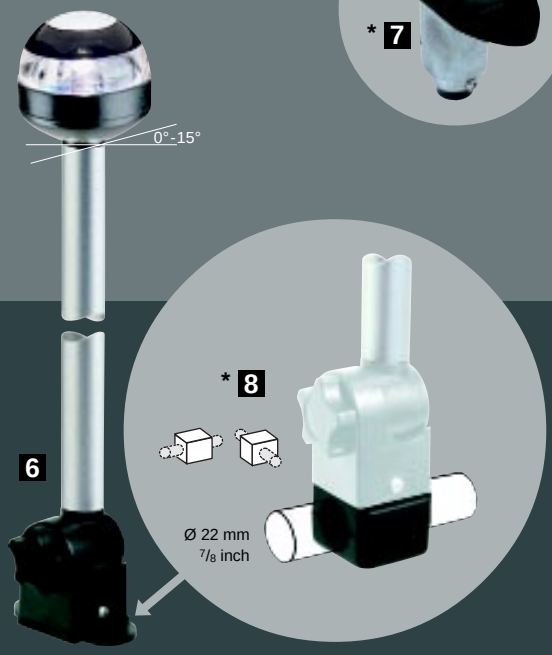

aqua signal 24

< 20 m / 65'

USCG

CE

12 V

USA GB

aqua signal 24 - Navigation Lights especially for North-America. 1 2 3 with tell-tale indication light
Application vessels < 20 m / 65'. **Housing** zink coated steel with stainless steel, non-corrosive, sea-water resistant. **Optics** plastic, seawater resistant; visibility 1 n.m. **Electric** 2 pol.

D

aqua signal 24 - Navigations-laternen speziell für Nordamerika. 1 2 3 mit rückseitigem Kontroll-Licht
Einsatzbereich Schiffe < 20 m. **Gehäuse** Stahlblech verzinkt mit Edelstahl, nichtrostend, seewasserfest. **Optik** Kunststoff, seewasserfest; Tragweite 1 sm. **Elektrik** 2 pol.

F

aqua signal 24 - Feux de navigation spéciaux pour l'Amérique du Nord. 1 2 3 et avec voyant témoin au dos
Application bateaux < 20 m. **Corps** tôle d'acier galvanisé avec acier, antirouille, résistant à l'eau de mer. **Optique** matières plastiques, résistant à l'eau de mer; visibilité 1 m.n. **Électrique** 2 pol.

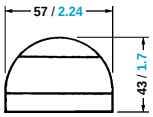

1

Indication light
Kontroll-Licht
Voyant témoin
Controlelicht
Spia di controllo
Luz de control
Luz de controle

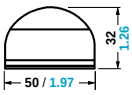

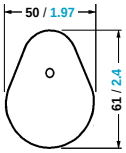

2

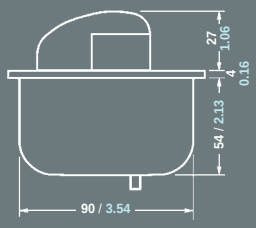

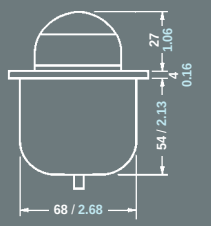

3

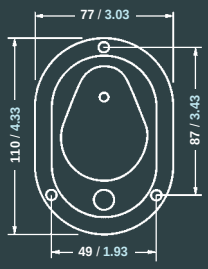

* 4

More space onboard - light 180° swivel
Mehr Platz an Bord - Laterne 180° schwenkbar
Plus de place à bord - lanterne pivotante à 180°
Meer plaats aan boord - lantaarn 180° draaibaar
Più spazio a bordo - fanale orientabile di 180°
Más sitio a bordo - luz móvil, radio de acción 180°
Mais espaço a bordo - Lanterna com rotação de 180°

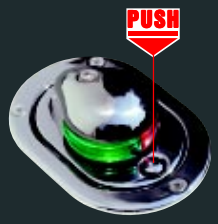

NL

aqua signal 24 - Navigatielantaarns speciaal voor Noord-Amerika. 1 2 3 met controlelicht achterop
Toepassing schepen < 20 m. **Omkasting** verzinkt plaatstaal met edelstaal, roestvast, bestand tegen zeewater. **Optiek** kunststof, bestand tegen zeewater, zichtwijdte 1 z.m. **Elektra** 2 pol.

I

aqua signal 24 - Fanali di navigazione speciali per il Nordamerica. 1 2 3 con spia di controllo a tergo
Campo d'impiego navi < 20 m. **Corpo** lamiera di acciaio zincata con acciaio inossidabile, inossidabile, resistente all'acqua di mare. **Ottika** plastica, resistente all'acqua di mare; luminosa 1 nm. **Parte elettrica** 2 pol.

E

aqua signal 24 - Linternones de navegación especialmente para Norteamérica. 1 2 3 con luz de control al reverso
Aplicación barcos < 20 m. **Cuerpo** chapa de acero galvanizada con acero noble, inoxidable, resistente al agua de mar. **Óptica** material sintético, resistente al agua de mar; visibilidad 1 m.m. **Sistema electrico** 2 pol.

P

aqua signal 24 - Faróis de navegação especiais para a América do Norte. 1 2 3 com luz de controle na traseira
Aplicação barcos < 20 m. **Carcaça** chapa de aço galvanizado com aço fino, inoxidável, resistente à água do mar. **Óptica** plástico, resistente à água do mar; visibilidade 1 m.n. **Sistema eléctrico** 2 pólos

Part No. / Best.-Nr. / Réf. No. ONLY AVAILABLE IN THE USA / NUR VERFÜGBAR IN DEN USA / UNIQUEMENT DISPONIBLE AUX USA	Starboard Steuerbord Tribord (112.5°)	Port Backbord Bâbord (112.5°)	Bicolour Doppelfarbig Bicolore (112.5° 112.5°)	Stern Heck Poupe (135°)
§ A16 NMMA (§ Info 62 - 65)				
1	24225	24325	24125	-
2	24200	24300	24100	-
3	-	-	24600	-
4	-	-	★24612	-
5	24202	24302	-	-
6	-	-	-	24505
7	-	-	-	24506
incl. 12 V / 10 W	1 2 3 5 7 =		6 =	

★Extras / Zubehör / Accessoires / Toebehoren / Accessori / Accesorios / Acessórios 1

5

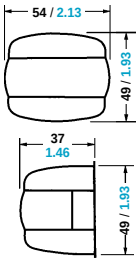

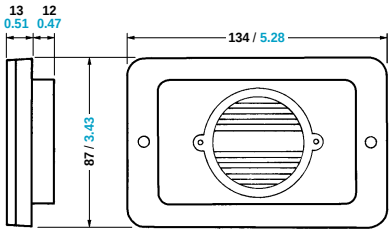

mm / inch

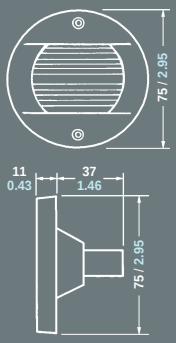

6

7

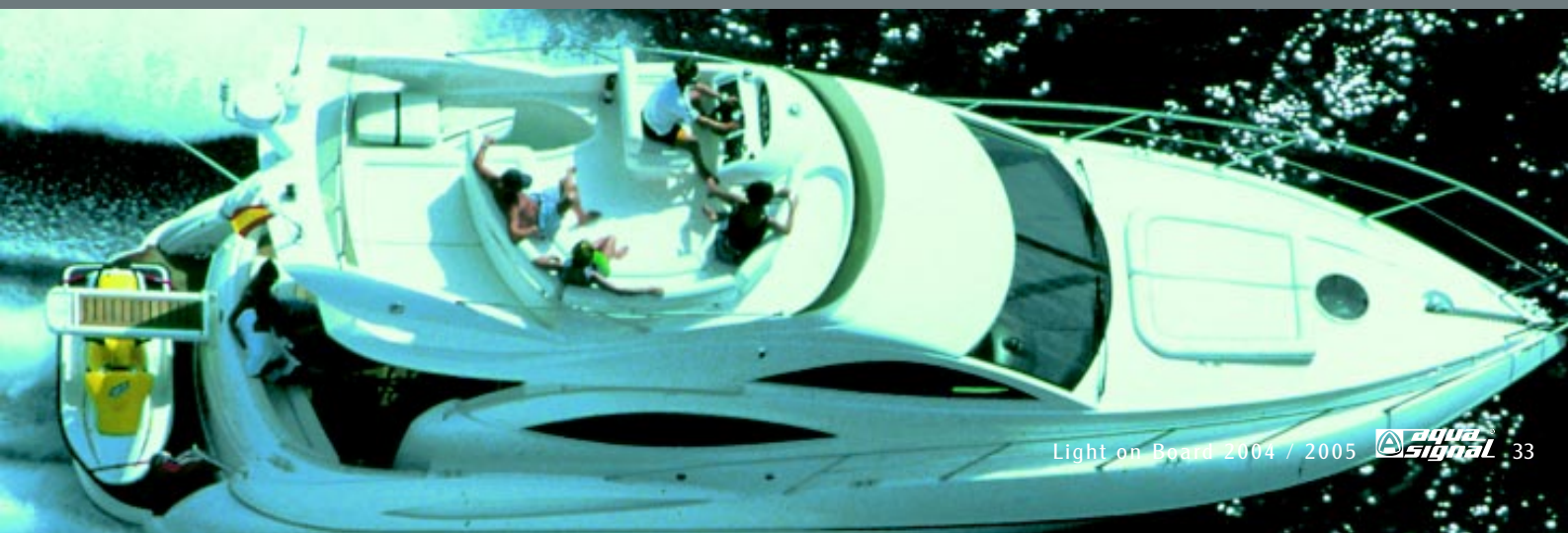

aqua signal 23

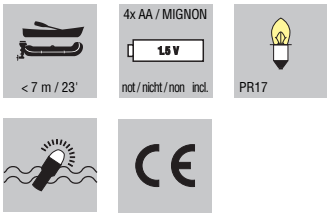

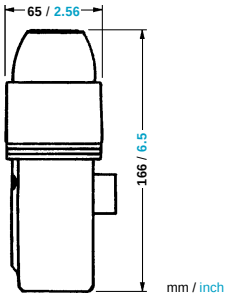

Part No. Best.-Nr. Réf. No.		Bicolour Doppelfarbig Bicolore	Signalling Signal Signalisation 360°
§ A-16	1	23100	-
	2	-	23090
	3	-	23240
	4	23102	-
	5	-	23010
	incl.	Super Bright PR17 Krypton	

USA GB

aqua signal 23 - Battery Navigation Lights for safety and increased visibility for small boats when daylight is fading
Application boats < 7 m / 23', max. 7 knts. **Housing** rubber black, watertight, buoyant. **Optics** plastic, seawater resistant, easy to change. Electric 4x AA/Mignon 1.5 V (not incl.), switch on / off. **Mounting** see drawing

D

aqua signal 23 - Batterie-Navigationslaternen für mehr Sicherheit und besseres Erkennen von kleinen Booten bei Dämmerung
Einsatzbereich Boote < 7 m, max. 7 Knoten. **Gehäuse** Gummi schwarz, wasserdicht, schwimmfähig. **Optik** Kunststoff, seewasserfest, auswechselbar. Elektrik 4x AA/Mignon 1,5 V (nicht incl.), Schalter ein / aus. **Montage** siehe Zeichnung

F

aqua signal 23 - Feux de navigation à batterie pour plus de sécurité et une meilleure distinction des petits bateaux au crépuscule
Application bateaux < 7 m, max. 7 nœuds. **Corps** caoutchouc noir, étanche, flottant. **Optique** matières plastiques, résistant à l'eau de mer, échangeable. Électrique 4x AA/Mignon 1,5 V (non incl.), interrupteur on / off. **Montage** voyez dessin

NL

aqua signal 23 - Navigatielantarens op batterijen voor meer veiligheid en een beter herkennen van kleine boten in de schemering
Toepassing boten < 7 m, max. 7 knopen. **Omkasting** Gummi zwart, waterdicht, met drijfvermogen. **Optiek** kunststof, bestand tegen zeewater, uitvisselbaar. Elektra 4x AA/Mignon 1,5 V (niet incl.), schakelaar aan / uit. **Montage** zie tekening

I

aqua signal 23 - Fanali di navigazione a batteria per una maggiore sicurezza e una migliore ricognizione di piccole imbarcazioni nel semibuio
Campo d'impiego imbarcazioni < 7 m, max. 7 nodi. **Corpo** Gummi nero, impermeabile all'acqua, galleggiante. **Ottika** plastica, resistente all'acqua di mare, intercambiabile. Parte elettrica 4x AA/Mignon 1,5 V (non incl.), interruttore on / off. **Per il montaggio**, vedere il disegno

E

aqua signal 23 - Linternones de navegación a pilas para mayor seguridad y para un mejor reconocimiento de lanchas pequeñas en caso de penumbra
Aplicación lanchas < 7 m, max. 7 nudos. **Cuerpo** de goma negro, impermeable, flotable. **Óptica** material sintético, resistente al agua de mar, intercambiable. Sistema electrico 4x AA/Mignon 1,5 V (no incl.), interruptor prender / apagar. **Para montaje** véase dibujo

P

aqua signal 23 - Luzes de navegação a pilhas para mais segurança e melhor reconhecimento de pequenos barcos ao anoitecer
Aplicação barcos < 7 m, max. 7 nós. **Carcaça** de borracha preta, estanque, flutuável. **Óptica** plástico, resistente à água do mar, substituível. Sistema eléctrico 4x AA/Mignon 1,5 V (não incl.), interruptor ligado / desligado. **Montagem**, vide desenho

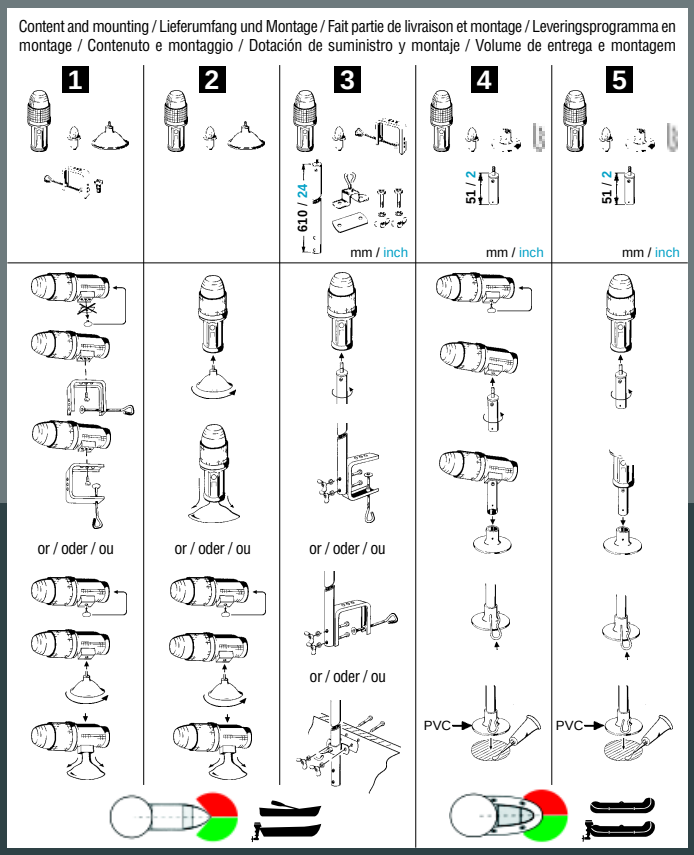

IMO BSH 12 V / 24 V

CE

USA GB

1 aqua signal - Sound signalling appliance class IV according to IMO 72
Application vessels > 12 - < 20 m / > 39 - < 65'. **Housing** ⒶⒹⒺ plastic, Ⓑ stainless steel, Ⓒ zink coated steel. Protection Ⓐ IP 56, Ⓒ IP 23, Ⓓ IP 65, Ⓔ IP 23. Electric 12/24 V. Volume > 120 dB
2 Foghorn. Galvanized steel, painted grey

D

1 aqua signal - Schallsignalanlage Klasse IV nach internationaler Vorschrift IMO 72
Einsatzbereich Schiffe > 12 - < 20 m. **Gehäuse** ⒶⒹⒺ Kunststoff, Ⓑ Edelstahl, Ⓒ Stahlblech verzinkt. Schutzart Ⓐ IP 56, Ⓒ IP 23, Ⓓ IP 65, Ⓔ IP 23. Elektrik 12/24 V. Lautstärke > 120 dB
2 Pumpnebelhorn. Stahlblech verzinkt, grau lackiert

F

1 aqua signal - Installation de signal sonore classe IV selon règlement international IMO 72
Application bateaux > 12 - < 20 m. **Corps** ⒶⒹⒺ matières plastiques, Ⓑ acier, Ⓒ tôle d'acier galvanisé. Protection Ⓐ IP 56, Ⓒ IP 23, Ⓓ IP 65, Ⓔ IP 23, électrique 12/24 V. Puissance sonore > 120 dB
2 Corne de brume à pompe. Tôle d'acier galvanisée, peinte en gris

NL

1 aqua signal - Schakelsignaalinstallatie klasse IV volgens internationaal voorschrift IMO 72
Toepassing schepen > 12 - < 20 m. **Omkasting** ⒶⒹⒺ kunststof, Ⓑ roestfrij staal, Ⓒ verzinkt plaatstaal. Bescherming Ⓐ IP 56, Ⓒ IP 23, Ⓓ IP 65, Ⓔ IP 23, elektra 12/24 V. Volume > 120 dB
2 Pompmisthoorn. Plaatstaal verzinkt, grijs gelakt

I

1 aqua signal - Segnale acustico classe IV ai sensi della norma internazionale IMO 72
Campo d'impiego navi > 12 - < 20 m. **Corpo** ⒶⒹⒺ plastica, Ⓑ acciaio inossidabile, Ⓒ lamiera di acciaio zincata. Tipo di protezione Ⓐ IP 56, Ⓒ IP 23, Ⓓ IP 65, Ⓔ IP 23, parte elettrica 12/24 V (+20% -10%), 5,8 A./3,7 A., 70/90 W, 8 Ω, 630 Hz. Volume > 120 dB
2 Sirena da nebbia con pompaggio. Lamiera di acciaio zincata, smalto grigio

E

1 aqua signal - Equipo para señales acústicas de la clase IV de acuerdo a prescripción internacional IMO 72
Aplicación barcos > 12 - < 20 m. **Cuerpo** ⒶⒹⒺ material sintético, Ⓑ acero noble, Ⓒ chapa de acero galvanizada. Protección Ⓐ IP 56, Ⓒ IP 23, Ⓓ IP 65, Ⓔ IP 23, sistema electrico 12/24 V. Volumen > 120 dB
2 Sirena a bombeo para niebla. Hoja galvanizada con capa de laca gris

P

1 aqua signal - Sistema sonoro da categoria IV segundo a norma internacional IMO 72
Aplicação barcos > 12 - < 20 m. **Carcaça** ⒶⒹⒺ plástico, Ⓑ aço fino, Ⓒ chapa de aço galvanizado. Protecção Ⓐ IP 56, Ⓒ IP 23, Ⓓ IP 65, Ⓔ IP 23, sistema eléctrico 12/24 V. Intensidade sonora > 120 dB
2 Buzina de nevoeiro. Aço galvanizado, pintado em cinzento

Part No. / Best.-Nr. / Réf. No.	1 A-E cpl. / kpl. / cpl. 12 V	1 A-E cpl. / kpl. / cpl. 24 V	2 Foghorn / Pumpnebelhorn / Corne de brume à pompe
	3208002	3208102	3202010
§	IMO BSH (§ Info 62 - 65)		SBG KNMI NMD

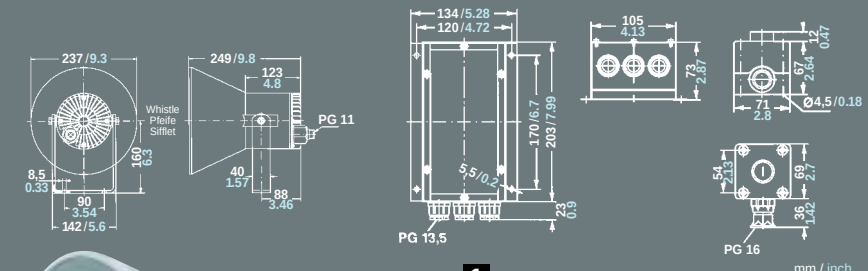

1

A B C

D E

2

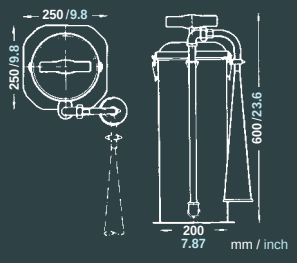

Spare Parts / Ersatzteile / Pièces de rechange	A	B	C 12V	C 24V	D + E cpl./kpl./cpl.
	83208017	83208020	83208018	83208019	83208001

aqua signal SOUND

A-23 USCG CE

12 V

USA GB

aqua signal - electronic horns easy to mount. Colours: black, white or off-white; stainless steel cover available as extra
Application vessels < 12 m / 39'. **Housing** plastic, watertight. **Electric** 1 3 4 5 2 pol., volume 106 - 108 db(A), 2 4 pol., volume 110 - 112 db(A). **Mounting** flush mount

D

aqua signal - elektronische Signalhörner. Sehr einfache Montage. Farben: Schwarz, Weiß oder Crème; Edelstahlabdeckung als Extra
Einsatzbereich Schiffe < 12 m. **Gehäuse** Kunststoff, wasserdicht. **Elektrik** 1 3 4 5 2 pol., Lautstärke 106 - 108 db(A), 2 4 pol., Lautstärke 110 - 112 db(A). **Montage** Einbau

F

aqua signal - Cornes de signal électroniques. Montage très facile. Couleurs: noir, blanc ou crème; couvercle en acier spécial en option
Application bateaux < 12 m. **Corps** matières plastiques, étanche. **Électrique** 1 3 4 5 2 pol., Puissance sonore 106 - 108 db(A), 2 4 pol., Puissance sonore 110 - 112 db(A). **Montage** à encastrer

NL

aqua signal - elektronische signaalhoorns. Zeer eenvoudige montage. Kleuren: zwart, wit of crème; afdekking van edelstaal als extra
Toepassing schepen < 12 m. **Omkasting** kunststof, waterdicht. **Elektra** 1 3 4 5 2 pol., Volume 106 - 108 db(A), 2 4 pol., Volume 110 - 112 db(A). **Montage** inbouw

Part No. Best.-Nr. Réf. No.		1	2	3	4	5
		106 - 108 db (A)	110 - 112 db (A)	106 - 108 db (A)	106 - 108 db (A)	106 - 108 db (A)
A-23 USCG	12 V	84100	84200	84400	84300	84500
		84101	84201	84401	84301	84501
		84102	84202	84402	84302	84502
Stainless steel cover / Edelstahlabdeckung / Couvercle en acier spécial / Afdekking van edelstaal / Copertura in acciaio inossidabile / Cubierta de acero afinado / Revestimento em aço inox		* 84132	* 84232	* 84432	* 84332	* 84532

*Extras / Zubehör / Accessoires / Toebehoren / Accessori / Accesorios / Acessórios 1

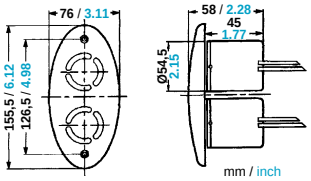

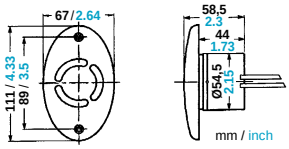

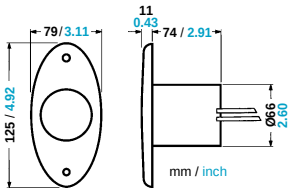

1

2

3

(I)

aqua signal - Corni da segnalazione elettronici. Montaggio molto semplice. Colori: nero, bianco o panna. Optional: copertura in acciaio inossidabile
Campo d'impiego navi < 12 m. **Corpo** plastica, impermeabile all'acqua. **Parte elettrica** 1 3 4 5 2 pol., Volume 106 - 108 db(A), 2 4 pol., Volume 110 - 112 db(A). **Montaggio** ad incastro

(E)

aqua signal - Sirenas electrónicas. Muy fáciles de montar. Colores: negro, blanco o crema; cubierta de acero afinado como extra
Aplicación barcos < 12 m. **Cuerpo** material sintético, impermeable. **Sistema electrico** 1 3 4 5 2 pol., Volumen 106 - 108 db(A), 2 4 pol., Volumen 110 - 112 db(A). **Montaje** a empotrar

(P)

aqua signal - Buzinas electrônicas. De montagem fácil. Cores: preto, branco ou creme; revestimento em aço inox como extra
Aplicação barcos < 12 m. **Carcaça** plástico, estanque. **Sistema eléctrico** 1 3 4 5 2 pólos, Intensidade sonora 106 - 108 db(A), 2 4 pólos, Intensidade sonora 110 - 112 db(A). **Montagem** instalação

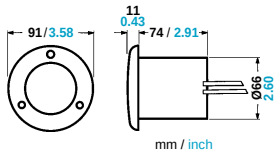

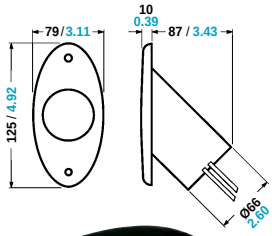

4

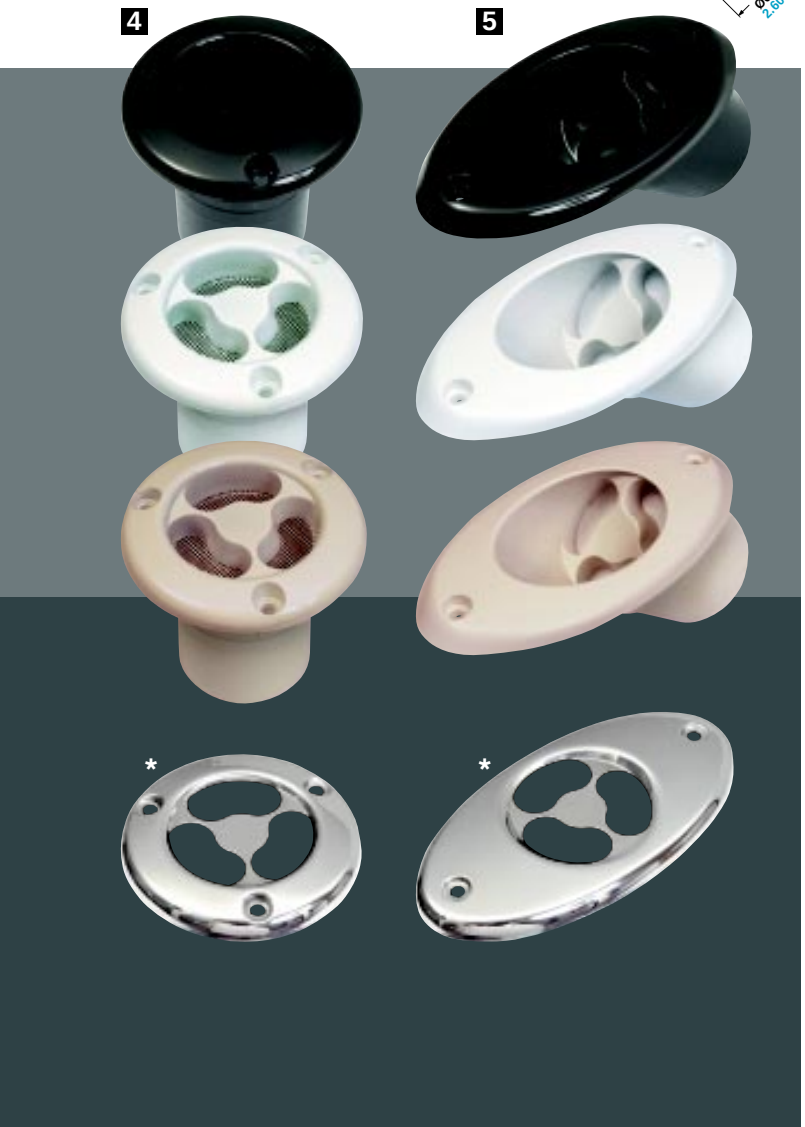

5

aqua signal SOUND

USCG | 100% Ozone Safe

(USA) (GB)

aqua signal - hand held airhorns with 100% ozon-safe and non-flammable gas. Application vessels < 12 m / 39'. **Housing** plastic

(D)

aqua signal - Signalhörner mit 100% umweltfreundlichem Treibmittel. Einsatzbereich Schiffe < 12 m. **Gehäuse** Kunststoff. **Gas** nicht brennbar

(F)

aqua signal - Cornes de signal avec gaz propulseur respectant l'environnement. Application bateaux < 12 m. **Corps** matières plastiques. **Gaz** non inflammable, carburant 100 % sans ozone

(NL)

aqua signal - Signaalhoorns met milieuvriendelijk drijfmiddel. Toepassing schepen < 12 m. **Omkasting** kunststof. **Gas** niet-brandbaar, 100% ozonbestendig

(I)

aqua signal - Corni da segnalazione elettronici con propellente ecologico. Campo d'impiego navi < 12 m. **Corpo** plastica. **Gas** non inflammabile, 100% privo di ozono

(E)

aqua signal - Sirenas con propulsores no contaminantes. Aplicación barcos < 12 m. **Cuerpo** material sintético. Gas incombustible, 100% seguro contra ozono

(P)

aqua signal - Buzinas com agente não agressivo para o meio-ambiente. Aplicação barcos < 12 m. **Cárter** plástico. **Gas** não inflamável, 100% seguro para o ozono

8.0 oz | 3.5 oz | 1.4 oz | 0.7 oz | 1.4 - 8.0 oz

Part No. Best.-Nr. Réf. No.			
§ USCG	8.0 oz	82800	82801
	3.5 oz	82350	82351
	1.4 oz	82140	82141
	0.7 oz	82070	-

ONLY AVAILABLE IN THE USA / NUR VERFÜGBAR IN DEN USA / UNIQUEMENT DISPONIBLE AUX USA

12 V | max. 5 A | CE

USA GB

aqua signal - Remote system to switch lights
Housing plastic black. **Electric** 12 V, max. 5 Amp., Range approx. 15 m / 50'

D

aqua signal - Licht-Fernbedienung
Gehäuse Kunststoff schwarz. **Elektrik** 12 V, max. 5 Amp., Reichweite ca. 15 m

F

aqua signal - Télécommande pour lumière
Corps matières plastiques noir. **Électrique** 12 V, max. 5 Amp., Portée env. 15 m

NL

aqua signal - Afstandsbediening voor licht
Omkasting kunststof zwart. **Elektra** 12 V, max. 5 Amp., Bereik ca. 15 m

I

aqua signal - Telecomando per la luce
Corpo plastica nero. **Parte elettrica** 12 V, max. 5 Amp., Campo d'azione ca. 15 m

E

aqua signal - Telecomando para luz
Cuerpo material sintético negro. **Sistema electrico** 12 V, max. 5 Amp., Alcance aprox. 15 m

P

aqua signal - Telecomando para luzes
Carcaça plástico preto. **Sistema eléctrico** 12 V, max. 5 Amp., Alcance aprox. 15 m

Part No. Best.-Nr. Réf. No.		
	17100	17110

ONLY AVAILABLE IN THE USA / NUR VERFÜGBAR IN DEN USA / UNIQUEMENT DISPONIBLE AUX USA

USA GB

aqua signal - Switch and fuse panels with prewired plus connection
Housing aluminium black, nonmagnetic, seawater resistant; 6 switch, 6 display diodes and 23 self-adhesive stickers; connections for crimp plugs 6.3 mm / 0.25". **1** with 6 fuse holders (for *flat fuses or *automatic circuit breakers), **2** with 6 automatic circuit breakers 10 A

D

aqua signal - Schalt- und Sicherungspaneele mit vorverdrahtetem Plusanschluss
Gehäuse Aluminium schwarz, amagnetisch, seewasserfest; 6 Schalter, 6 Anzeigedioden u. 23 Selbstklebeetiketten; Anschlüsse für Crimpstecker 6,3 mm. **1** mit 6 Sicherungshaltern (für *Flachsicherungen oder *Sicherungsautomaten), **2** mit 6 Sicherungsautomaten 10 A

F

aqua signal - Panneau pour interrupteurs et fusibles, avec branchement plus précablé
Corps aluminium noir, non-magnetique, résistant à l'eau de mer; 6 commutateurs, 6 diodes d'affichage et 23 étiquettes autocollantes; raccords pour prise crimp 6,3 mm. **1** avec 6 porte-fusibles (pour *fusibles plats ou *fusibles auto-

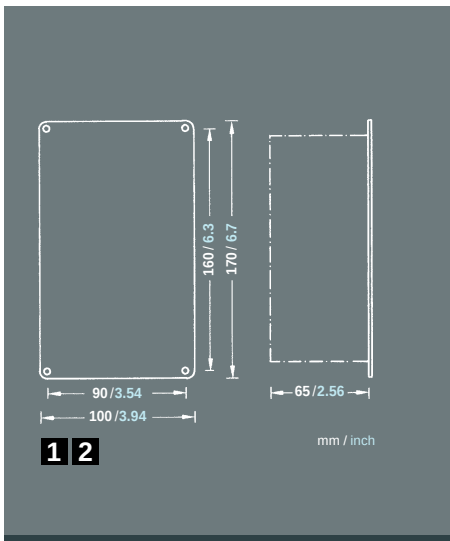

Part No. / Best.-Nr. / Réf. No.			1	2
	12 / 24 V (max. 28 V)		3430004	3447002
Spare Parts / ⋆Extras / Ersatzteile / ⋆Zubehör / Pièces de rechange / ⋆Accessoires		(23x)	23430003	23430003
		(6x)	90100523	90100523
		(1x)	90200503	90200503
	8 A	(1x)	⋆90200875	-
	10 A	(1x)	⋆90200874	90200504
	2 A	(10x)	⋆90100833	-
	4 A	(10x)	⋆90100834	-
	6.3 A	(10x)	⋆90100835	-
	8 A	(10x)	⋆90100836	-
	10 A	(10x)	⋆90100837	-

⋆Extras / Zubehör / Accessoires / Toebehoren / Accessori / Accesorios / Acessórios 1

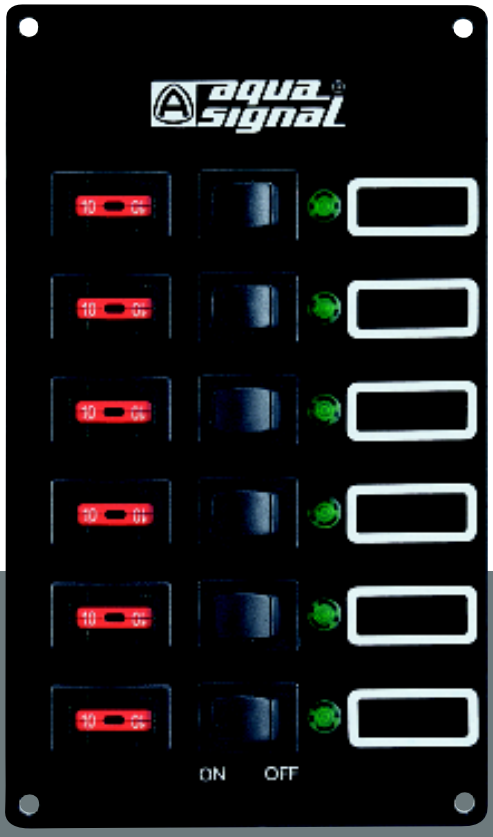

1

Pictures "1" with ⋆accessories!
Order fuses (2-10A) / automatic circuit breakers (8-10A) at the same time
Abbildungen "1" mit ⋆Zubehör!
Sicherungen (2-10A) / Sicherungsautomaten (8-10A) gleich mitbestellen
Figure "1" avec ⋆accessoires!
Fusibles (2-10A) / fusibles automatiques (8-10A) à commander avec le reste
Afbeeldingen "1" met ⋆toebehoren!
Zekeringen (2-10A) / contactverbrekers (8-10A) direct mee bestellen
Figure "1" con ⋆accessori!
Ordinare insieme anche i fusibili (2-10A) / interruttori automatici (8-10A)
Figura "1" con ⋆accesorios
Fusibles (2-10A) / Fusibles automáticos (8-10A) incluir en el pedido
Figuras "1" com ⋆acessórios!
Encomendar simultaneamente fusíveis (2-10A) / corta-circuitos automáticos (8-10A)

1

matiques), 2 avec 6 fusibles automatiques 10 A

NL

aqua signal - Schakel- en veiligheidspanelen met een voorbedrade plusaansluiting
Omkasting aluminium zwart, niet-magnetisch, bestand tegen zeewater; 6 schakelaars, 6 displaydioden en 23 zelfklevende etiketten; aansluitingen voor crimpstekker 6,3 mm. 1 met 6 smeltpatroonhouders (voor ⋆platte zekeringen of ⋆contactverbrekers), 2 met 6 contactverbrekers 10 A

I

aqua signal - Quadri di comando e di sicurezza con attacco positivo
Corpo alluminio nero, non magnetico, resistente all'acqua di mare; 6 interruttori, 6 diodi luminosi e 23 etichette autoadesive; allacciamenti con connettori di aggraffatura 6,3 mm. 1 con 6 portafusibili (per ⋆fusibili piatti o ⋆interruttori automatici), 2 con 6 interruttori automatici 10 A

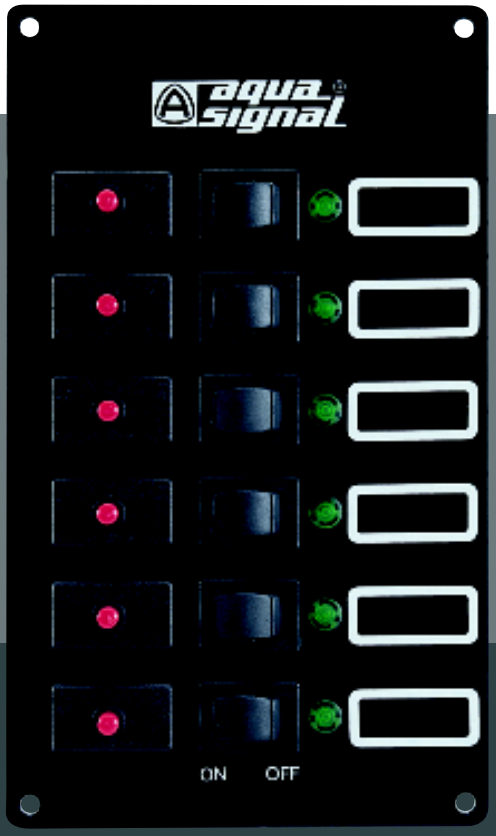

2

12 V / 24 V | max. 28 V | CE

E

aqua signal - Paneles de mando y de seguridad con conexión-plus precableada
Cuerpo aluminio negro, antimagnético, resistente al agua de mar; 6 interruptores, 6 diodos luminosos y 23 etiquetas autoadhesivas; conexiones de encaje 6,3 mm. 1 con 6 portafusibles (para ⋆fusibles planos o ⋆fusibles automáticos), 2 con 6 fusibles automáticos 10 A

P

aqua signal - Painel de comando e de fusíveis com ligação de pulso pré-cablado
Carcaça aluminío preto, não magnético, resistente à água do mar; 6 comutadores, 6 díodos de sinalização e 23 etiquetas autocolantes; tomadas para fichas Crimp de 6,3 mm. 1 com 6 interruptores de segurança (para ⋆fusíveis chatos ou ⋆corta-circuitos automáticos), 2 com 6 corta-circuitos automáticos de 10 A

aqua signal NAV·SWITCH

12 V / 24 V	max. 8 A	-40°C / +85°C
IP 66	CE	

Part No. / Best.-Nr. / Réf. No.	NAV · SWITCH
12 V / 24 V, 8 A	3928500

USA GB

aqua signal *nav·switch*
An ingenious multi-switch for clear and error-free operation of the navigation, deck and instrument lighting. A simple to install solution for more safety onboard, located, for example, on the control stand where the decisions are made.
The respectively prescribed navigation lighting for sailing under sail (sailing symbol), sailing under machine propulsion (propeller symbol) or at anchor (anchor symbol) can be directly engaged with the ***nav·switch***. The instrument lighting is switched on at the same time as the navigation lighting.
In every switch position an additional function lighting (e.g. deck lighting) can be switched on or off by pulling or pushing the ***nav·switch***. ***nav·switch***, - it doesn't get any simpler.

D

aqua signal *nav·switch*
Ein genialer Kombischalter zur eindeutigen und fehlerlosen Bedienung der Navigations-, Decks- und Instrumentenbeleuchtung. Eine einfach zu installierende Lösung für mehr Sicherheit an Bord, platziert z.B. am Steuerstand, dort wo auch die Entscheidungen getroffen werden.
Die jeweils vorgeschriebene Navigationsbeleuchtung für Fahrt unter Segel (Segel-Symbol), Fahrt unter Maschine (Propeller-Symbol) oder beim Ankern (Anker-Symbol) kann mit dem ***nav·switch*** direkt geschaltet werden. Gleichzeitig mit der Navigationsbeleuchtung wird die Instrumentenbeleuchtung eingeschaltet.
In jeder Schalterstellung kann durch Ziehen am bzw. Drücken auf den ***nav·switch*** zusätzlich eine Funktionsbeleuchtung (z.B. Decksbeleuchtung) ein- bzw. ausgeschaltet werden. ***nav·switch***, - einfacher geht's nicht.

F

aqua signal *nav·switch*
Un commutateur combiné pour piloter sans problème et sans erreur l'éclairage de navigation, de pont et des instruments. Une solution très facile à installer pour plus de sécurité à bord, placée par ex. sur le poste de commande, là où les décisions sont également prises.
L'éclairage de navigation prescrite respectivement pour la manœuvre sous voile (symbole de la voile), la manœuvre sous machine (symbole de l'hélice) ou à l'ancrage (symbole de l'ancre) peut être commuté directement avec le ***nav·switch***.
L'éclairage des instruments sera mis en marche en même temps que l'éclairage de navigation.
Dans chaque position du commutateur, on pourra allumer voire éteindre un éclairage de fonction en tirant voire appuyant sur le ***nav·switch*** (par ex. éclairage de plafond). ***nav·switch***, - rien n'est plus facile.

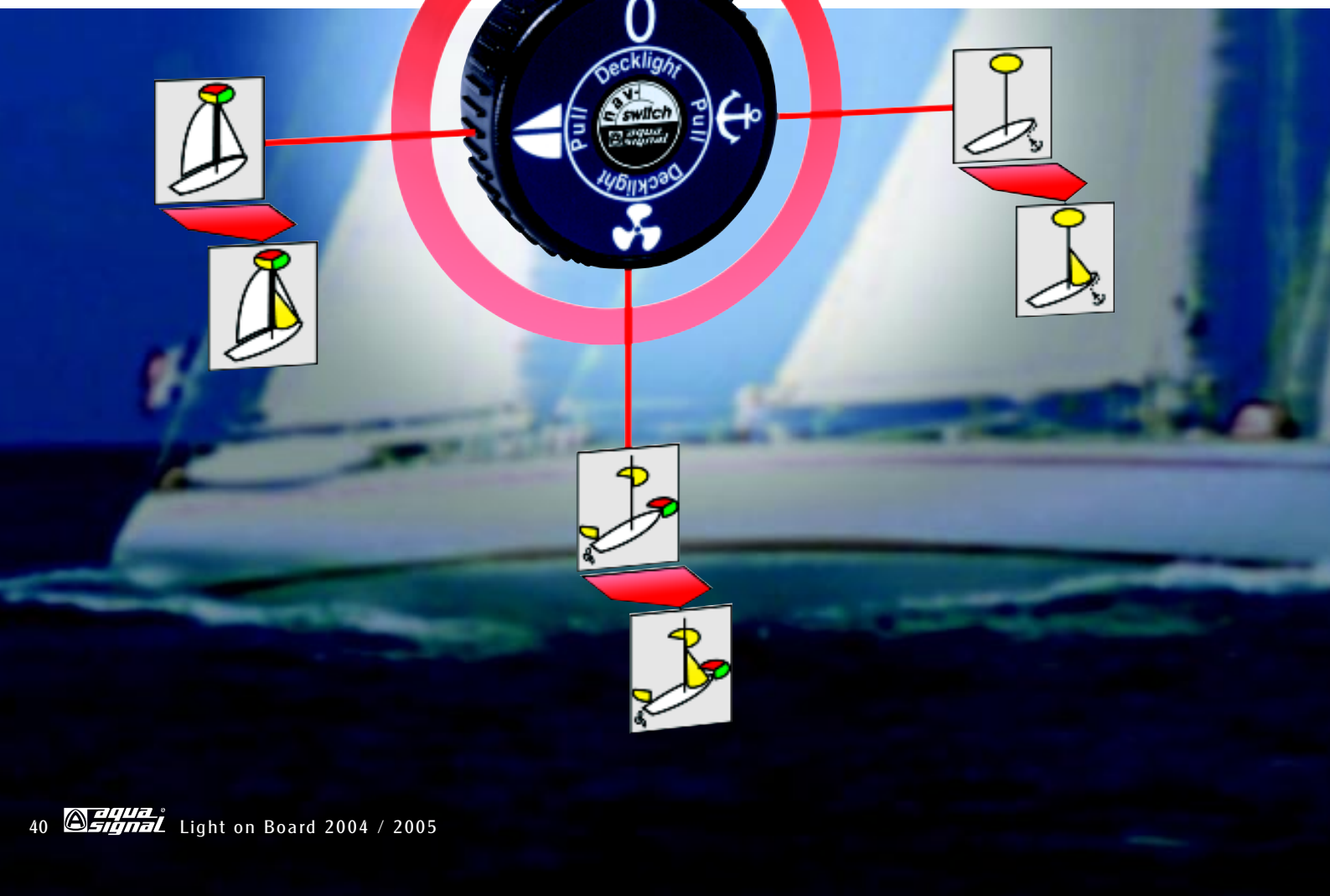

NL

aqua signal *nav·switch*
Een geniale combischakelaar voor eenduidige en foutloze bediening van de navigatie-, dek- en instrumentenverlichting. Een gemakkelijk te installeren oplossing voor meer veiligheid aan boord, geplaatst b.v. bij de bedieningsbrug, op de plaats waar de beslissingen worden genomen.
De telkens voorgeschreven navigatieverlichting voor de vaart onder zeil (zeilsymbool), vaart onder machine (propellersymbool) of bij het voor anker gaan (ankersymbool) kan direct worden geschakeld met de ***nav·switch***. Gelijktijdig met de navigatieverlichting wordt de instrumentenverlichting ingeschakeld.
In iedere stand van de schakelaar kan door de ***nav·switch*** uit te trekken of in te drukken een extra functieverlichting (b.v. dekverlichting) worden in- of uitgeschakeld.
nav·switch, - makkelijker gaat niet.

I

aqua signal *nav·switch*
Un geniale interruttore combinato per comandare in modo chiaro e senza errori l'illuminazione di navigazione, del ponte e degli strumenti. Una soluzione semplice da installare per una maggiore sicurezza a bordo, posizionata per es. sul banco di comando (lì dove si devono anche prendere le decisioni).
Con il ***nav·switch*** si può inserire direttamente l'illuminazione di navigazione prescritta rispettivamente per la navigazione a vela (simbolo della vela), la navigazione a motore (simbolo dell'elica) o in caso di ancoraggio (simbolo dell'ancora). Insieme all'illuminazione di navigazione viene accesa anche l'illuminazione degli strumenti.
Tirando o spingendo l'interruttore ***nav·switch*** in qualsiasi posizione si trovi si può accendere o spegnere una ulteriore illuminazione funzionale (per es. lampada a soffitto). ***nav·switch***, - più facile di così!

E

aqua signal *nav·switch*
Un interruptor combinado genial para manejar sin errores las luces de navegación, de cubierta e interiores. Una solución fácil de instalar para más seguridad a bordo, montada, por ejemplo, en el puesto de mando, donde se toman las decisiones.
Las luces de navegación prescritas en cada caso para la navegación a vela (símbolo de velas), navegación a motor (símbolo de hélice) o fondeo (símbolo de ancla) pueden conmutarse directamente con ***nav·switch***. Con las luces de navegación también se conecta la iluminación de los instrumentos.
En cualquier posición puede apretarse o estirarse el ***nav·switch*** y conectarse o desconectarse una iluminación funcional (por ejemplo, las luces de cubierta).
nav·switch, - más fácil imposible.

P

aqua signal *nav·switch*
Um genial comutador combinado para operação unívoca e sem erros da iluminação do painel de instrumentos de navegação e do deck. Uma solução fácil de instalar para maior segurança a bordo, colocada, por ex. na mesa de controlo, precisamente no local onde são tomadas as decisões.
A iluminação prescrita para a navegação à vela (símbolo 1 vela), navegação por baixo da máquina (símbolo 1 rotor) ou âncora (símbolo 1 âncora) pode ser ligada directamente com o ***nav·switch***.
Simultaneamente com a iluminação para a navegação é ligada a iluminação dos instrumentos.
Em cada uma das posições do comutador, pode ser ligada ou desligada uma iluminação (por ex. iluminação do deck) puxando para fora ou premindo o ***nav·switch***.
nav·switch, - mais fácil não há.

Data / Daten / Données / Gegevens / Dati / Datos / Dados

Electric / Elektrik / Électrique / Elektra / Parte elettrica / Sistema electrico / Sistema eléctrico	12V/24V, 8A
Protection / Schutzart / Protection / Bescherming / Tipo di protezione / Protección / Protecção	IP 66
Temperature / Temperatur / Température / Temperatuur / Temperatura	-40°C/+85°C
Special plastic / Spezialkunststoff / Matière plastique spécial / Speciale kunststof / Plastica speciale / Material sintético especial / Plástico especial	PA 6

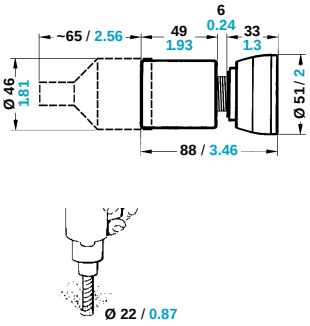

mm / inch

Cable connection plan / Klemmplan / Plan des bornes / Klemschema / Schema morsetti / Plano de bornes / Esquema de circuitos

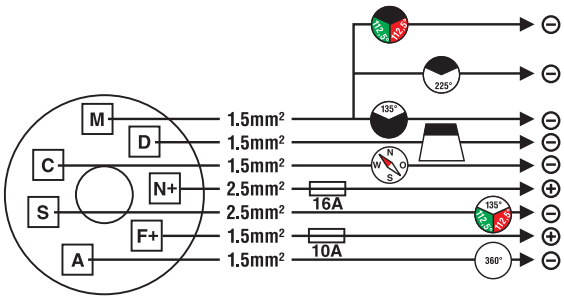

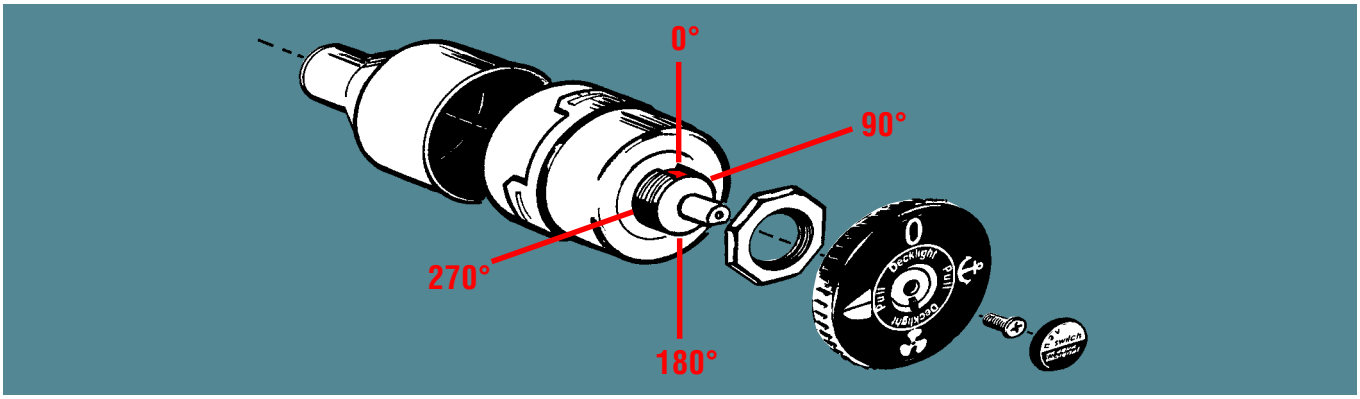

aqua signal INSTALLATION

max. 16 A / 42 V | -30° / +130° | CE

USA GB

aqua signal - robust watertight plug connection for vertical and horizontal mount
Application inside and outside (-30°C - +130° C). **Housing** Polycarbonate black, shock resistant, non-corrosive, nonmagnetic, seawater resistant. Protection IP 65. **Electric** 4 pol. + 1, 4x 16 Amp. max. 42 V, cable entry PG 11 (cable dia. 6 - 10 mm / 0.25 - 0.4"). **Mounting** with 2 / 4 screws dia. 4 mm / 0.16" (not incl.)

D

aqua signal - robuste, wasserdichte Steckverbindungen für vertikale und horizontale Anbringung
Einsatzbereich innen u. außen (-30° C - +130° C). **Gehäuse** Polycarbonate schwarz, schlag- u. stoßfest, nichtrostend, amagnetisch, seewasserfest. Schutzart IP 65. **Elektrik** 4 pol. + 1, 4x 16 Amp. max. 42 V, Kabeleinführung PG 11 (Kabel Ø 6 - 10 mm). **Montage** mit 2 / 4 Schrauben Ø 4 mm (nicht incl.)

F

aqua signal - Connexions de prises robustes et étanches, pour montage vertical ou horizontal
Application intérieur et extérieur (-30°C - +130°C). **Corps** Polycarbonate noir, résistant aux chocs, antirouille, non-magnetique, résistant à l'eau de mer. Protection IP 65. **Électrique** 4 pol. + 1, 4x 16 Amp. max. 42 V, entrée de câble PG 11 (câble Ø 6 - 10 mm). **Montage** avec 2 / 4 vis Ø 4 mm (non incl.)

NL

aqua signal - robuuste waterdichte steekverbindingen voor vertikale en horizontale montage
Toepassing binnen en buiten (-30° C - +130° C). **Omkasting** Polycarbonate zwart, slag- en stootvast, roestvast, niet-magnetisch, bestand tegen zeewater. Bescherming IP 65. **Elektra** 4 pol. + 1, 4x 16 Amp. max. 42 V, kabelinvoering PG 11 (kabel Ø 6 - 10 mm). **Montage** met 2 / 4 schroeven Ø 4 mm (niet incl.)

I

aqua signal - Collegamento a spina robusto e impermeabile all'acqua per il montaggio verticale e orrizontale
Campo d'impiego interna ed esterna (-30° C - +130° C). **Corpo** Polycarbonate nero, resistente agli urti, inossidabile, non magnetico, resistente all'acqua di mare. Tipo di protezione IP 65. **Parte elettrica** 4 pol. + 1, 4x 16 Amp. max. 42 V, entrata di un cavo PG 11 (cavo Ø 6 - 10 mm). **Montaggio** con 2 / 4 viti Ø 4 mm (non incl.)

E

aqua signal - Conectadores impermeables robustos para puesta vertical y horizontal
Aplicación interior y exterior (-30° C - +130° C). **Cuerpo** Policarbonato negro, resistente a los choques, inoxidable, antimagnético, resistente al agua de mar. Protección IP 65. **Sistema electrico** 4 pol. + 1, 4x 16 Amp. max. 42 V, entrada de cables PG 11 (cable Ø 6 - 10 mm). **Montaje** con 2 / 4 tornillos de Ø 4 mm (no incl.)

P

aqua signal - Conexões de encaixe robustas, à prova de água para colocação tanto na vertical como na horizonta
Aplicação interior e exterior (-30° C - +130° C). **Carcaça** Policarbonato preto, resistente ao choque, inoxidável, não magnético, resistente à água do mar. Protecção IP 65. **Sistema eléctrico** 4 pólos + 1, 4x 16 Amp. max. 42 V, entrada de cabo PG 11 (cabo Ø 6 - 10 mm). **Montagem** com 2 / 4 parafusos Ø 4 mm (não incl.)

Part No. / Best.-Nr. / Réf. No.	1	2	3	4	5
max. 42 V	3928001	3928002	83928001	83928002	83928003

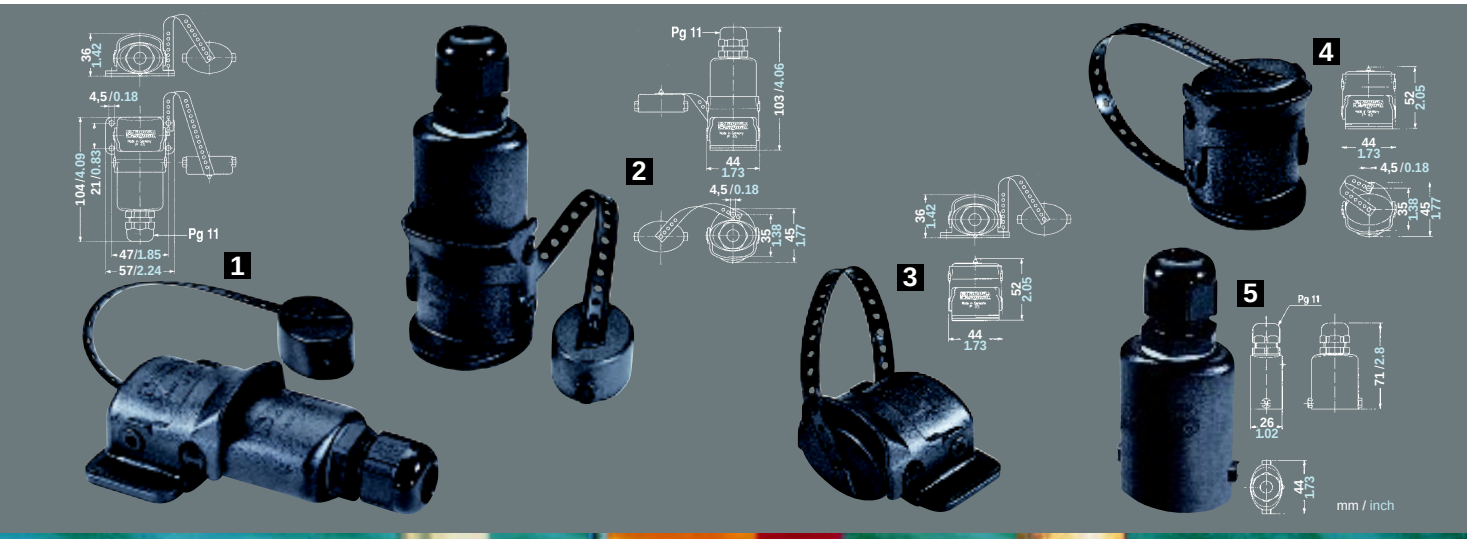

12 V / 24 V / 220 V

R 7s HALOGEN 100 / 150 / 200 W

CE

USA GB

aqua signal ISLAND - effective Halogen-Floodlight for deck with stainless steel housing
Housing painted white, non-corrosive, nonmagnetic, seawater resistant, swiveling. **Diffuser** glass. Protection IP 67, cable entry brass M 18 x 1.5 MGCG, 1.5 m / 5' cable

D

aqua signal ISLAND - lichtstarker Halogen-Deckstrahler mit Edelstahlgehäuse
Gehäuse weiß lackiert, nichtrostend, amagnetisch, seewasserfest, schwenkbar. **Lampenabdeckung** Glas. Schutzart IP 67, Kabeleinführung Messing M 18 x 1,5 MGCG, 1,5 m Kabel

F

aqua signal ISLAND - Emetteur halogène de lumière intense pour pont, avec corps en acier spécial
Corps peinte en blanc, antirouille, non-magnetique, résistant à l'eau de mer, pivotant. **Diffuseur** verre. Protection IP 67, entrée de câble laiton M 18 x 1,5 MGCG, 1,5 m câble

NL

aqua signal ISLAND - lichtsterke halogeen dekstraler met huis van edelstaal
Omkasting wit gelakt, roestvast, niet-magnetisch, bestand tegen zeewater, zwenkbaar. **Diffusor** glas. Bescherming IP 67, kabelinvoering messing M 18 x 1,5 MGCG, 1,5 m kabel

I

aqua signal ISLAND - potente spot alogeno per il ponte con copertura di acciaio inossidabile
Corpo smalto bianco, inossidabile, non magnetico, resistente all'acqua di mare, girevole. **Diffusore** vetro. Tipo di protezione IP 67, entrata di un cavo ottone M 18 x 1,5 MGCG, 1,5 m cavo

E

aqua signal ISLAND - potente emisor halógeno de radiación de luz para cubierta dotado de cuerpo de acero afinado
Cuerpo capa de laca blanco, inoxidable, antimagnético, resistente al agua de mar, oscilable. **Difusor** vidrio. Protección IP 67, entrada de cables latón M 18 x 1,5 MGCG, 1,5 m cable

P

aqua signal ISLAND - Farol de halogêneo de tecto com alta capacidade com caixa em aço inox
Carcaça pintado em branco, inoxidável, não magnético, resistente à água do mar, oscilante. **Difusor** vidro. Protecção IP 67, entrada de cabo latão M 18 x 1,5 MGCG, 1,5 m cabo

Part No. Best.-Nr. Réf. No.	ISLAND
12 V / 24 V / 220 V	**1076060**
100 / 150 / 200 W R7s **not / nicht / non incl.**	

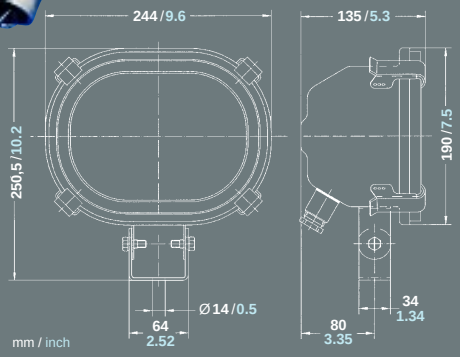

Spare Parts / ⋆Extras
Ersatzteile / ⋆Zubehör
Pièces de rechange / ⋆Accessoires

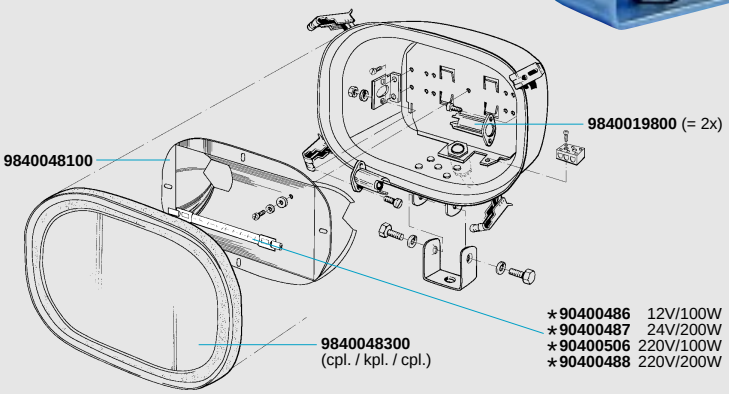

⋆Extras / Zubehör / Accessoires / Toebehoren / Accessori / Accesorios / Acessórios 1

aqua signal MONTEREY

12 V

MR 16 24° HALOGEN 12 V / 50 W

CE

USA GB

aqua signal MONTEREY - Halogen Docking Lights for safe manoeuvering
Housing plastic white, watertight, shock resistant, UV protected, non-corrosive, nonmagnetic. **Diffuser** 1 plastic, shock resistant, UV protected, 2 stainless steel, shock resistant. **Electric** 2 pol. **Mounting** flush mount

D

aqua signal MONTEREY - Halogen Einbauscheinwerfer für sichere Anlegemanöver
Gehäuse Kunststoff weiß, wasserdicht, schlag- u. stoßfest, UV-geschützt, nichtrostend, amagnetisch. **Lampenabdeckung** 1 Kunststoff, schlag- u. stoßfest, UV-geschützt, 2 Edelstahl, schlag- u. stoßfest. **Elektrik** 2 pol. **Montage** Einbau

F

aqua signal MONTEREY - Phares halogènes encastrables pour manoeuvres d'accostage en toute sécurité
Corps matières plastiques blanc, étanche, résistant aux chocs, UV protégé, antirouille, non-magnetique. **Diffuseur** 1 matières plastiques, résistant aux chocs, UV protégé, 2 acier spécial, résistant aux chocs. **Électrique** 2 pol. **Montage** à encastrer

NL

aqua signal MONTEREY - Halogeen inbouwschijnwerper voor veilige aanlegmanoeuvres
Omkasting kunststof wit, waterdicht, slag- en stootvast, UV-beschermd, roestvast, niet-magnetisch. **Diffusor** 1 kunststof, slag- en stootvast, UV-beschermd, 2 edelstaal, slag- en stootvast. **Elektra** 2 pol. **Montage** inbouw

Part No. **Best.-Nr.** **Réf. No.**	MONTEREY 1 Pair / Paar / Paire	MONTEREY 2 Pair / Paar / Paire
12 V	**85103**	**85104**
incl.	MR 16, 24°, 50 W **Halogen**	

Retrofitting with stainless steel cover possible.
Nachrüstung mit Edelstahlabdeckung möglich.
Équipement ultérieur avec recouvrement en acier inox possible.
Uitrusting met rvs afdekking achteraf mogelijk.
Disponibile anche con coperchio in acciaio inox.
Puede equiparse con tapa de acero inoxidable.
Possibilidade de reequipamento com cobertura de aço inoxidável.

Part No. / Best.-Nr. / Réf No. **85132**

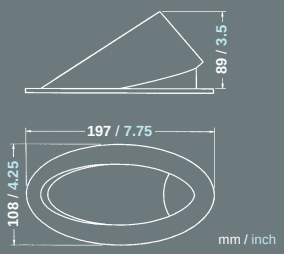

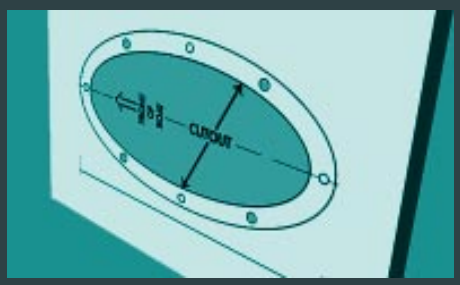

(I)

aqua signal MONTEREY - Fanali alogeni da incasso per sicure manovre di approdo
Corpo plastica bianco, impermeabile all'acqua, resistente agli urti, protetto dagli raggi UV, inossidabile, non magnetico. **Diffusore** 1 plastica, resistente agli urti, protetto dagli raggi UV, 2 acciaio inossidabile, resistente agli urti. **Parte elettrica** 2 pol. **Montaggio** ad incastro

(E)

aqua signal MONTEREY - Focos halógenos empotrables para maniobras de atraque seguras
Cuerpo material sintético blanco, impermeable, resistente a los choques, UV protegido, inoxidable, antimagnético. **Difusor** 1 material sintético, resistente a los choques, UV protegido, 2 acero afinado, resistente a los choques. **Sistema electrico** 2 pol. **Montaje** a empotrar

(P)

aqua signal MONTEREY - Faróis de halogêneo embutidos para manobras com segurança
Carcaça plástico branco, estanque, resistente ao choque, protegido a UV, inoxidável, não magnético. **Difusor** 1 plástico, resistente ao choque, protegido a UV, 2 aço inox, resistente ao choque. **Sistema eléctrico** 2 pólos. **Montagem** instalação

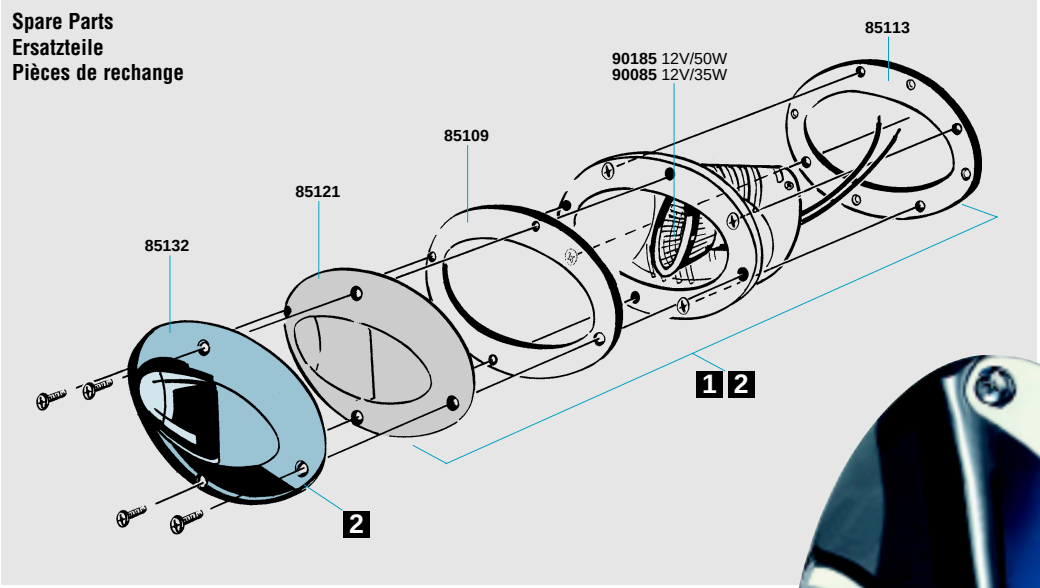

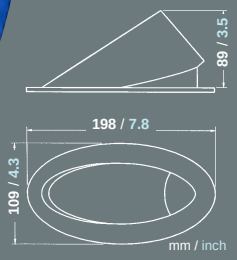

aqua signal

HAMBURG · GREEN BAY

MILWAUKEE · MADISON

KIEL · ROSTOCK

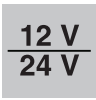

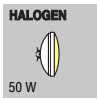

USA GB

1 aqua signal HAMBURG - Floodlights in special plastic
Housing black or white, shock resistant, non-corrosive, nonmagnetic, watertight, seawater resistant. Protection IP 67, cable entry PG 9 (cable dia. 4 - 8 mm / 0.16 - 0.33”). *Stainless steel angle bracket (*Extras)

2 3 4 aqua signal GREEN BAY, MILWAUKEE, MADISON - Utility lights in various version with halogen bulbs
Housing plastic white, UV protected, shock resistant, non-corrosive, nonmagnetic, seawater resistant. Electric **2** 2 Amp., **3**+**4** 4 Amp.

5 aqua signal KIEL - Floodlights in special plastic
Housing black or white, shock resistant, non-corrosive, nonmagnetic, seawater resistant; max. cable dia. 7 mm / 0.28”

6 aqua signal ROSTOCK - Spreader light in stainless steel
Housing nonmagnetic, seawater resistant. Cable entry PG 7

D

1 aqua signal HAMBURG - Deckstrahler aus hochwertigem Kunststoff
Gehäuse schwarz o. weiß, schlag- u. stoßfest, nichtrostend, amagnetisch, wasserdicht, seewasserfest. Schutzart IP 67, Kabeleinführung PG 9 (Kabel Ø 4 - 8 mm). *Edelstahl-Haltewinkel (*Zubehör)

2 3 4 aqua signal GREEN BAY, MILWAUKEE, MADISON - Deck- u. Arbeitsstrahler mit Halogenlampen
Gehäuse Kunststoff weiß, UV-geschützt, schlag- u. stoßfest, nichtrostend, amagnetisch, seewasserfest. Elektrik **2** 2 Amp., **3**+**4** 4 Amp.

5 aqua signal KIEL - Deckstrahler aus hochwertigem Kunststoff
Gehäuse schwarz o. weiß, schlag- u. stoßfest, nichtrostend, amagnetisch, seewasserfest; max. Kabel Ø 7 mm

6 aqua signal ROSTOCK - Salingleuchte aus Edelstahl
Gehäuse amagnetisch, seewasserfest. Kabeleinführung PG 7

F

1 aqua signal HAMBURG - Emetteur de lumière en matière plastique de qualité supérieure
Corps noir ou blanc, résistant aux chocs, antirouille, non-magnetique, étanche, résistant à l’eau de mer. Protection IP 67, entrée de câble PG 9 (câble Ø 4 - 8 mm). *Angle support en acier inox (*Accessoires)

2 3 4 aqua signal GREEN BAY, MILWAUKEE, MADISON - Emetteurs de lumière pour pont et pour le travail avec ampoules halogènes
Corps matières plastiques blanc, UV protégé, résistant aux chocs, antirouille, non-magnetique, résistant à l’eau de mer. Électrique **2** 2 Amp., **3**+**4** 4 Amp.

5 aqua signal KIEL - Emetteur de lumière en matière plastique de qualité supérieure
Corps noir ou blanc, résistant aux chocs, antirouille, non-magnetique, résistant à l’eau de mer; max. câble Ø 7 mm

6 aqua signal ROSTOCK - Lumière de hune en acier spécial
Corps non-magnetique, résistant à l’eau de mer. Entrée de câble PG 7

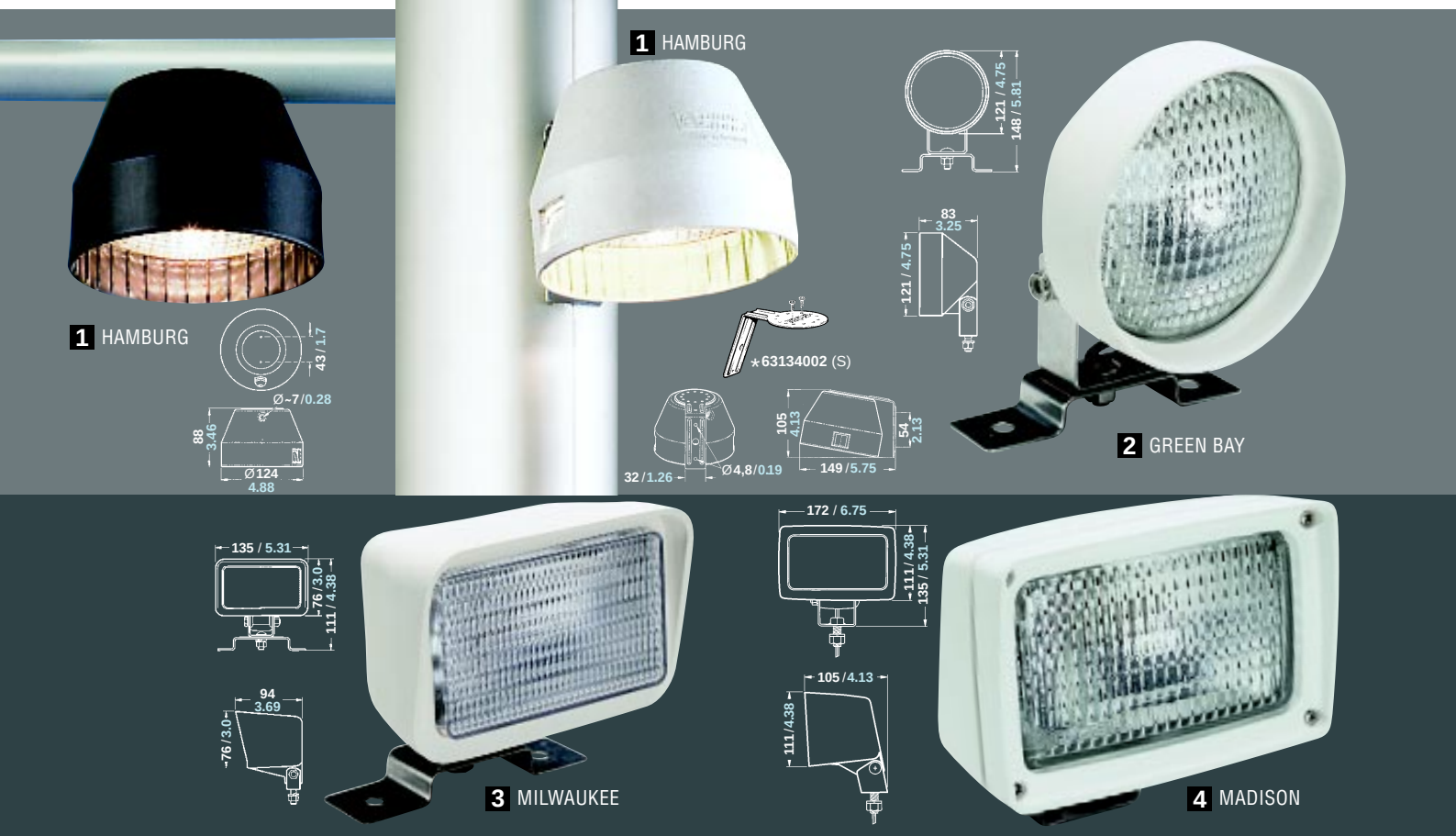

NL

1 aqua signal HAMBURG - Deklampen van hoogwaardige kunststof
Omkasting zwart of wit, slag- en stootvast, roestvast, niet-magnetisch, waterdicht, bestand tegen zeewater. Bescherming IP 67, kabelinvoering PG 9 (kabel Ø 4 - 8 mm). ⋆Edelstaal hoeksteun (⋆Toebehoren)
2 3 4 aqua signal GREEN BAY, MILWAUKEE, MADISON - Dek- en werkstraler met halogeenlampen
Omkasting kunststof wit, UV-beschermd, slag- en stootvast, roestvast, niet-magnetisch, bestand tegen zeewater. Elektra 2 2 Amp., 3 + 4 4 Amp.
5 aqua signal KIEL - Deklampen van hoogwaardige kunststof
Omkasting zwart of wit, slag- en stootvast, roestvast, niet-magnetisch, bestand tegen zeewater; max. kabel Ø 7 mm
6 aqua signal ROSTOCK - Zalinglampen van edelstaal
Omkasting niet-magnetisch, bestand tegen zeewater. Kabelinvoering PG 7

I

1 aqua signal HAMBURG - Spot per il ponte di plastica di alta qualità
Corpo nero o bianco, resistente agli urti, inossidabile, non magnetico, impermeabile all'acqua, resistente all'acqua di mare. Tipo di protezione IP 67; entrata di un cavo PG 9 (cavo Ø 4 - 8 mm). ⋆Angolare di supporto in acciaio inox (⋆Accessori)
2 3 4 aqua signal GREEN BAY, MILWAUKEE, MADISON - Spot per il ponte e da lavoro con lampade alogene
Corpo plastica bianco, protetto dagli raggi UV, resistente agli urti, inossidabile, non magnetico, resistente all'acqua di mare. Parte elettrica 2 2 Amp., 3 + 4 4 Amp.
5 aqua signal KIEL - Spot per il ponte di plastica di alta qualità
Corpo nero o bianco, resistente agli urti, inossidabile, non magnetico, resistente all'acqua di mare; max. cavo Ø 7 mm
6 aqua signal ROSTOCK - Spot da crocetta di acciaio inossidabile
Corpo non magnetico, resistente all'acqua di mare; entrata di un cavo PG 7

E

1 aqua signal HAMBURG - Emisor de cubierta de material sintético noble
Cuerpo negro o blanco, resistente a los choques, inoxidable, antimagnético, impermeable, resistente al agua de mar. Protección IP 67, entrada de cables PG 9 (cable Ø 4 - 8 mm). ⋆Soporte acero inoxidable (⋆Accesorios)
2 3 4 aqua signal GREEN BAY, MILWAUKEE, MADISON - Emisor para cubierta y de trabajo con linternas halógenas
Cuerpo material sintético blanco, UV protegido, resistente a los choques, inoxidable, antimagnético, resistente al agua de mar. Sistema electrico 2 2 Amp., 3 + 4 4 Amp.
5 aqua signal KIEL - Emisor de cubierta de material sintético noble
Cuerpo negro o blanco, resistente a los choques, inoxidable, antimagnético, resistente al agua de mar; max. cable Ø 7 mm
6 aqua signal ROSTOCK - Iluminadores esparcientes de acero afinado
Cuerpo antimagnético, resistente al agua de mar; entrada de cables PG 7

P

1 aqua signal HAMBURG - Luzes de tecto em plástico especial
Carcaça preto ou branco, resistente ao choque, inoxidável, não magnético, estanque, resistente à água do mar. Protecção IP 67, entrada de cabo PG 9 (cabo Ø 4 - 8 mm). ⋆Esquadro de fixação de aço inoxidável (⋆Acessórios)
2 3 4 aqua signal GREEN BAY, MILWAUKEE, MADISON - Luzes de tecto e de trabalho com lâmpadas de halogêneo
Carcaça plástico branco, protegido a UV, resistente ao choque, inoxidável, não magnético, resistente à água do mar. Sistema eléctrico 2 2 Amp., 3 + 4 4 Amp.
5 aqua signal KIEL - Luzes de tecto em plástico especial
Carcaça preto ou branco, resistente ao choque, inoxidável, não magnético, resistente à água do mar; max. cabo Ø 7 mm
6 aqua signal ROSTOCK - Luzes de dispersão em aço inox
Carcaça não magnético, resistente à água do mar; entrada de cabo PG 7

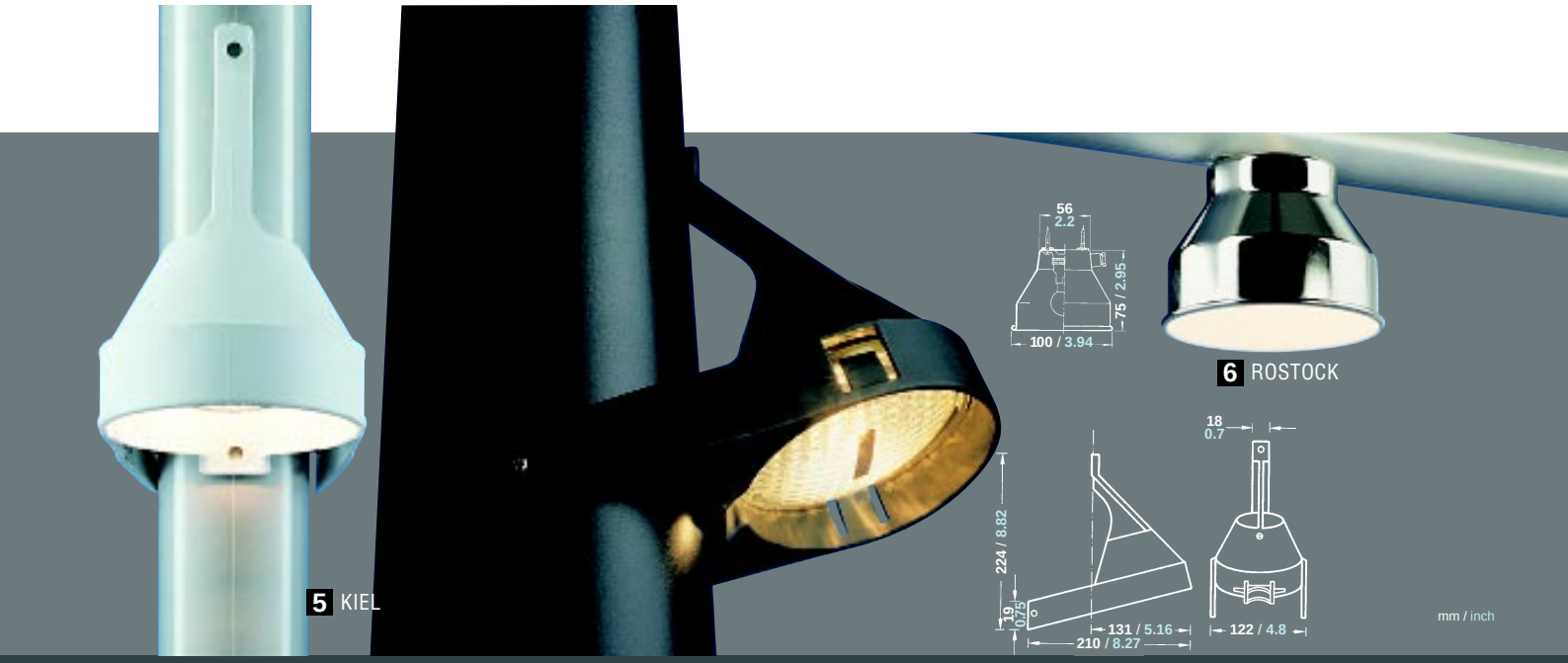

Part No. / Best.-Nr. / Réf. No.	HAMBURG 1			GREEN BAY 2	MILWAUKEE 3	MADISON 4	KIEL 5			ROSTOCK 6
	12 V / 35 W	12 V / 50 W Halogen	24 V / 50 W	12 V / 50 W Halogen	12 V / 50 W Halogen	12 V / 50 W Halogen	12 V / 35 W	12 V / 50 W Halogen	24 V / 50 W	12 V / 25 W 24 V / 25 W
	3134112	3134114	3134113	-	-	-	3144001	3144003	3144002	-
	3134132	3134134	3134133	86360	86800	86900	3144004	3144006	3144005	-
(S)	-	-	-	-	-	-	-	-	-	3102001
	incl.			incl.	incl.	incl.	incl.			not / nicht / non incl.
Spare parts / ⋆Extras / Ersatzteile / ⋆Zubehör / Pièces de rechange / ⋆Accessoires	90400306	90400307	90400308	90400307	-	-	90400306	90400307	90400308	12 V ⋆90400049 24 V ⋆90400052

⋆Extras / Zubehör / Accessoires / Toebehoren / Accessori / Accesorios / Acessórios 1

aqua signal BREMEN

SOLAS | DOT | NSI

CE | 12 V / 24 V

PAR 36 12 V, 30 W | PAR 36 24 V, 50 W | PAR HALOGEN 36 12 V, 50 W

USA GB

aqua signal BREMEN - watertight portable searchlight with morse facility. Two mounting brackets available as extra
Application inside and outside. **Housing** rubber black, shock resistant, non-corrosive, nonmagnetic. Protection IP 68, switch on / off, cable 3 m / 10' 2x 0.75 mm². Extras see drawing

D

aqua signal BREMEN - wasserdichter Handscheinwerfer mit Morsetaster. Zwei Halterungen als Zubehör erhältlich
Einsatzbereich innen u. außen. **Gehäuse** Gummi schwarz, schlag- u. stoßfest, nichtrostend, amagnetisch. Schutzart IP 68, Schalter ein / aus, 3 m Kabel 2x 0,75 mm². Zubehör siehe Zeichnung

F

aqua signal BREMEN - Phares manuels étanches avec touche morse. Deux fixations disponibles en équipement d'option
Application interieur et exterieur. **Corps** caoutchouc noir, résistant aux chocs, antirouille, non-magnetique. Protection IP 68, interrupteur on / off, câble 3 m 2x 0,75 mm². Accessoires voyez dessin

NL

aqua signal BREMEN - waterdichte handschijnwerper met morsetoets. Twee houders als extra verkrijgbaar
Toepassing binnen en buiten. **Omkasting** Gummi zwart, slag- en stootvast, roestvast, niet-magnetisch. Bescherming IP 68, schakelaar aan / uit, kabel 3 m 2x 0,75 mm². Toebehoren zie tekening

I

aqua signal BREMEN - Faro manuale impermeabile all'acqua con tasto Morse. Disponibili due attacchi come accessori
Campo d'impiego interna ed esterna. **Corpo** Gummi nero, resistente agli urti, inossidabile, non magnetico. Tipo di protezione IP 68, interruttore on / off, cavo 3 m 2x 0,75 mm². Per il Accessori, vedere il disegno

E

aqua signal BREMEN - Foco de mano impermeable con teclas para morse. Como accesorio se pueden pedir dos monturas
Aplicación interior y exterior. **Cuerpo** de goma negro, resistente a los choques, inoxidable, antimagnético. Protección IP 68, interruptor prender / apagar, cable 3 m 2x 0,75 mm². Para Accesorios véase dibujo

P

aqua signal BREMEN - Farol à prova de água, portátil com dispositivo de Morse. Dois suportes podem ser obtidos como acessórios
Aplicação interior e exterior. **Carcaça** de borracha preta, resistente ao choque, inoxidável, não magnético. Protecção IP 68, interruptor ligado / desligado, cabo 3 m 2x 0,75 mm². Acessórios, vide desenho

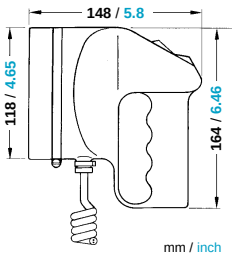

Part No. / Best.-Nr. / Réf. No.		BREMEN 30 W 11° / 4°	BREMEN 50 W 11° / 5°	BREMEN 50 W Halogen 7° / 5°
1) § SOLAS DOT NSI	12 V	3313002	-	1) 3313004
	24 V	-	1) 3313003	-
		incl.		

Spare Parts / ⋆Extras
Ersatzteile / ⋆Zubehör
Pièces de rechange / ⋆Accessoires

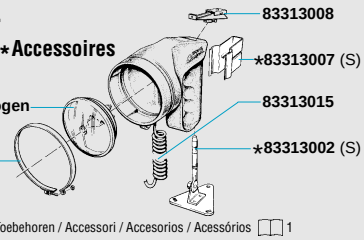

90400175 12 V/30 W
90400228 12 V/50 W **Halogen**
90400202 24 V/50 W

83313004 12 V
83313011 24 V

⋆Extras / Zubehör / Accessoires / Toebehoren / Accessori / Accesorios / Acessórios 1

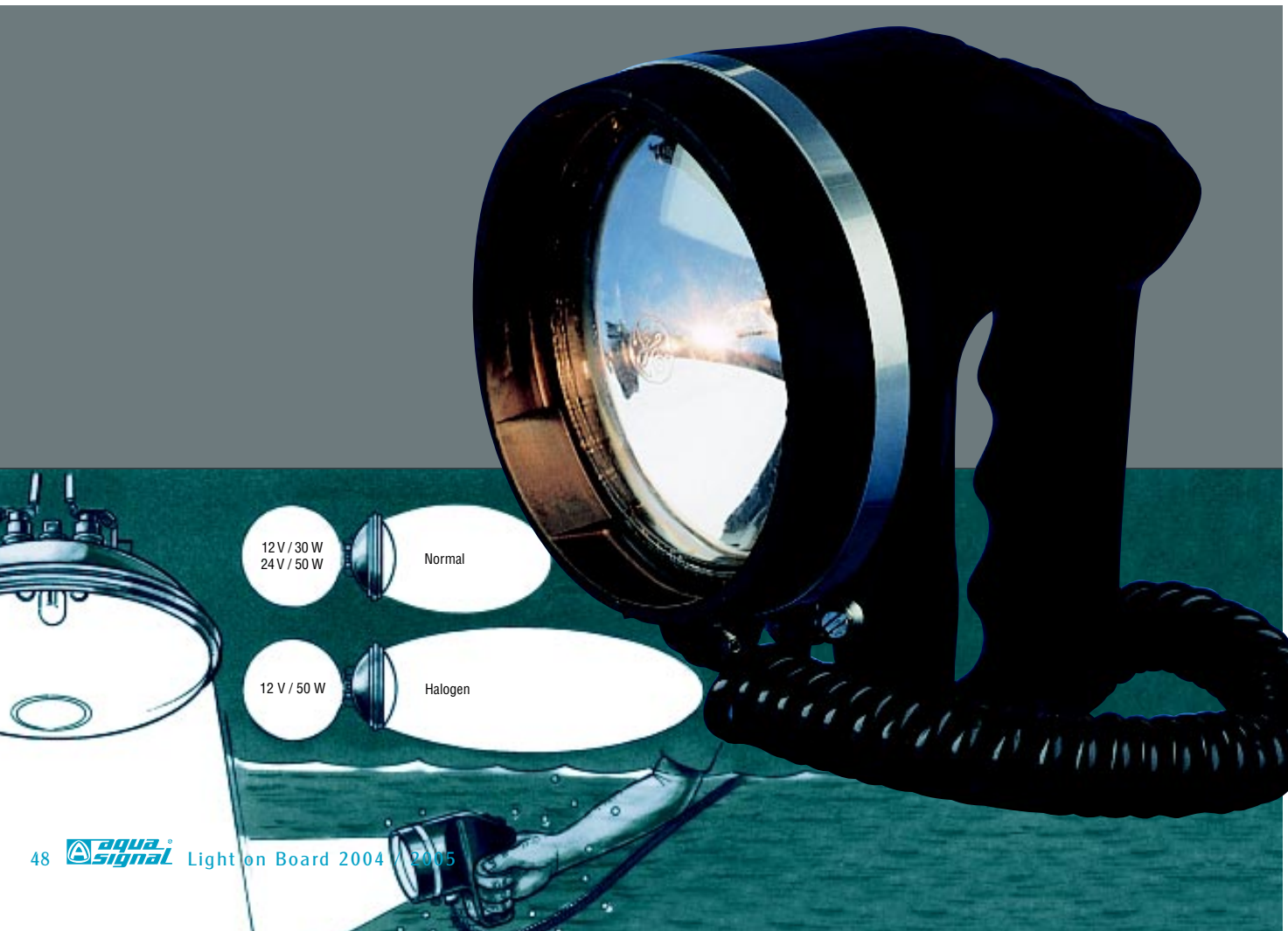

12 V / 24 V

BA 9s HALOGEN 12 V, 5 W

BA 9s 24 V, 5 W

CE

USA GB

aqua signal TORONTO - Reading and chart table light with intensity control and switch on/off. Pig tail version with two slip in wall brackets
Housing plastic black, shock resistant, non-corrosive, nonmagnetic, seawater resistant. **Diffuser** Polycarbonate. **Electric** 2 pol.

D

aqua signal TORONTO - Lese- und Kartentischleuchte mit Helligkeitsregler und Schalter ein/aus. Modell mit Spiralkabel incl. 2 Wandhaltern zum Umstecken der Leuchte
Gehäuse Kunststoff schwarz, schlag- u. stoßfest, nichtrostend, amagnetisch, seewasserfest. **Lampenabdeckung** Polycarbonate. **Elektrik** 2 pol.

F

aqua signal TORONTO - Lumière de table de carte et de lecture avec réglage d'intensité et interrupteur on/off. Version avec câble à boudin incluant 2 fixations murales pour changer la lumière de place
Corps matière plastique noir, résistant aux chocs, antirouille, non-magnetique, résistant à l'eau de mer. **Diffuseur** Polycarbonate. **Électrique** 2 pol.

NL

aqua signal TORONTO - Lees- en kaartentafellamp met lichtregelaar en schakelaar aan/uit. Model met spiraalkabel incl. 2 wandhouders om de lamp om te steken
Omkasting kunststof zwart, slag- en stootvast, roestvast, niet-magnetisch, bestand tegen zeewater. **Diffusor** Polycarbonate. **Elektra** 2 pol.

I

aqua signal TORONTO - Lume da lettura e per il tavolo da carteggio con regolatore della luminosità e interruttore on/off. Modello con cavo a spirale incl. due attacchi da parete per spostare la lampada
Corpo plastica nero, resistente agli urti, inossidabile, non magnetico, resistente all'acqua di mare. **Diffusore** Polycarbonate. **Parte elettrica** 2 pol.

E

aqua signal TORONTO - Iluminador para leer y para mesas cartográficas con regulador de intensidad y interruptor prender/apagar. Modelo con cable en espiral incluidas dos monturas de pared para cambiar el conectador del iluminador
Cuerpo material sintético negro, resistente a los choques, inoxidable, antimagnético, resistente al agua de mar. **Difusor** Polycarbonate. **Sistema** electrico 2 pol.

P

aqua signal TORONTO - Luz para ler e para a mesa dos mapas com regulador de claridade, interruptor ligado/desligado. Modelo com cabo em espiral inclusive 2 suportes de parede para mudar a lâmpada de posição
Carcaça plástico preto, resistente ao choque, inoxidável, não magnético, resistente à água do mar. **Difusor** Polycarbonate. **Sistema eléctrico** 2 pólos

Part No. / Best.-Nr. / Réf. No.	TORONTO 1	TORONTO 2
12 V, 5 W **Halogen**	3132002	3132012
24 V, 5 W	3132003	3132013
BA 9s	incl.	

Spare Parts
Ersatzteile
Pièces de rechange

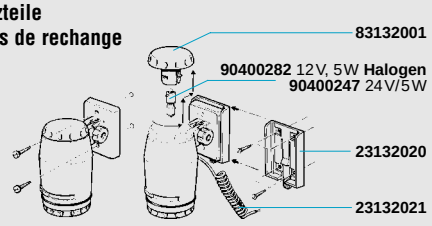

aqua signal MALAGA

ANTIBES · MIAMI

ST. MALO · SYDNEY

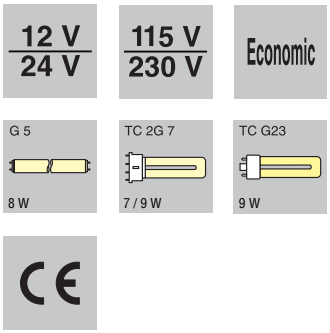

USA GB

aqua signal MALAGA, ANTIBES, ST. MALO, SYDNEY - Transitorized lights especially for use on board. Radio interference suppressed better than "K", silent operation

1 **Malaga** housing stainless steel, diffuser plastic, switch on / off

2 3 **Antibes** housing zink coated steel and plastic, diffuser plastic (**2** without diffuser), switch on / off

4 5 **Miami** housing zink coated steel, diffuser plastic, electric **4** switch on / off, **5** switch 2 way

6 **St. Malo** housing Polycarbonate, diffuser brass / stainless steel / zink coated steel, switch on / off

7 **Sydney** housing brass / stainless steel, diffuser plastic

D

aqua signal MALAGA, ANTIBES, ST. MALO, SYDNEY - Transistor-gesteuerte Leuchten, speziell für den Bordbetrieb entwickelt. Funk-entstörgrad besser als "K", geräuschlose Arbeitsweise

1 **Malaga** Gehäuse Edelstahl, Lampenabdeckung Kunststoff, Schalter ein / aus

2 3 **Antibes** Gehäuse Stahlblech verzinkt u. Kunststoff, Lampenabdeckung Kunststoff (**2** ohne Lampenabdeckung), Schalter ein / aus

4 5 **Miami** Gehäuse Stahlblech verzinkt, Lampenabdeckung Kunststoff, Elektrik **4** Schalter ein / aus, **5** Schalter 2 Stufen

6 **St. Malo** Gehäuse Polycarbonate, Lampenabdeckung Messing / Edelstahl / Stahlblech verzinkt, Schalter ein / aus

7 **Sydney** Gehäuse Messing / Edelstahl, Lampenabdeckung Kunststoff

F

aqua signal MALAGA, ANTIBES, ST. MALO, SYDNEY - Lumières à commande par transistor, spéciales pour utilisation à bord. Degré d'antiparasitage meilleur que "K", marche silencieuse

1 **Malaga** corps acier, diffuseur matière plastique, interrupteur on / off

2 3 **Antibes** corps tôle d'acier galvanisé et matière plastique, diffuseur matière plastique (**2** sans diffuseur), interrupteur on / off

4 5 **Miami** corps tôle d'acier galvanisé, diffuseur matière plastique, électrique **4** interrupteur on / off, **5** interrupteur 2 positions

6 **St. Malo** corps Polycarbonate, diffuseur laiton / acier / tôle d'acier galvanisé, interrupteur on / off

7 **Sydney** corps laiton / acier, diffuseur matière plastique

NL

aqua signal MALAGA, ANTIBES, ST. MALO, SYDNEY - Door transistor gestuurde lampen, speciaal voor het bedrijf aan boord ontwikkeld. Radiotelegrafie-ontstoring beter dan "K", geluidsloze werking

1 **Malaga** omkasting edelstaal, diffusor kunststof, schakelaar aan / uit

2 3 **Antibes** omkasting edelstaal en kunststof, diffusor kunststof (**2** zonder diffusor), schakelaar aan / uit

4 5 **Miami** omkasting verzinkt plaatstaal, diffusor kunststof, elektra **4** schakelaar aan / uit, **5** tweeweg-schakelaar

6 **St. Malo** omkasting Polycarbonate, diffusor messing / edelstaal / verzinkt plaatstaal, schakelaar aan / uit

7 **Sydney** omkasting messing / edelstaal, diffusor kunststof

1 MALAGA

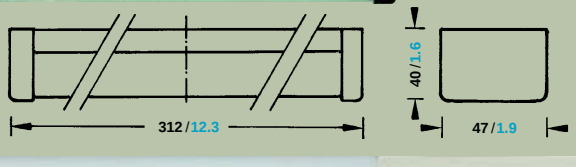

2 3 ANTIBES

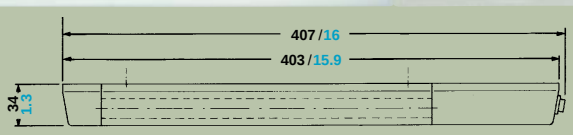

4 5 MIAMI

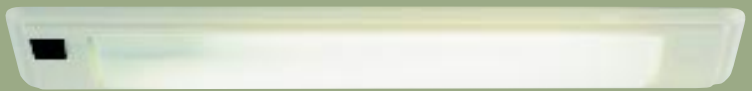

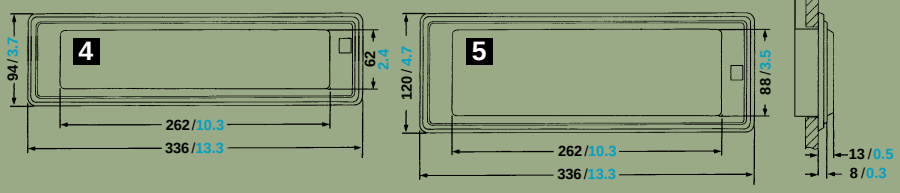

6 ST. MALO

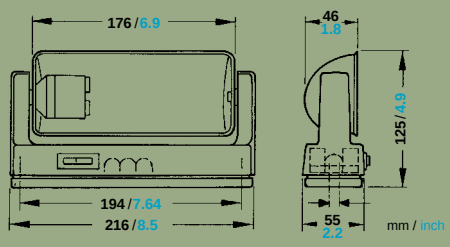

(I)

aqua signal MALAGA, ANTIBES, ST. MALO, SYDNEY - Lumi comandati a transistor, sviluppati in particolare per l'esercizio a bordo. Grado di schermatura contro i radiodisturbi maggiore di "K", funzionamento silenzioso

1 **Malaga** corpo acciaio inossidabile, diffusore plastica, interruttore on / off
2 3 **Antibes** corpo lamiera di acciaio zincata con plastica, diffusore plastica (**2** senza diffusore), interruttore on / off
4 5 **Miami** corpo lamiera di acciaio zincata, diffusore plastica, parte elettrica **4** interruttore on / off, **5** interrutore 2 posizioni
6 **St. Malo** corpo Polycarbonate, diffusore ottone / acciaio inossidabile / lamiera di acciaio zincata, interruttore on / off
7 **Sydney** corpo ottone / acciaio inossidabile, diffusore plastica

(E)

aqua signal MALAGA, ANTIBES, ST. MALO, SYDNEY - Iluminadores controlados por transistores, desarrollados especialmente para trabajos de a bordo. Grado de antiparásito mejor que "K", opera silenciosamente

1 **Malaga** cuerpo acero noble, difusor material sintético, interruptor prender / apagar
2 3 **Antibes** cuerpo chapa de acero galvanizada con material sintético, difusor material sintético (**2** sin difusor), interruptor prender / apagar
4 5 **Miami** cuerpo chapa de acero galvanizada, difusor material sintético, sistema electrico **4** interruptor prender / apagar, **5** interruptor dos escalones
6 **St. Malo** cuerpo Policarbonato, difusor latón / acero noble / chapa de acero galvanizada, interruptor prender / apagar
7 **Sydney** cuerpo latón / acero noble, difusor material sintético

(P)

aqua signal MALAGA, ANTIBES, ST. MALO, SYDNEY - Luzes transistorizadas, especialmente concebida para o funcionamento a bordo. Grau antiparasitário melhor do que "K", modo de operação silenzioso

1 **Malaga** carcaça aço fino, difusor plástico; interruptor ligado / desligado
2 3 **Antibes** carcaça chapa de aço galvanizado com plástico, difusor plástico (**2** sem difusor), interruptor ligado / desligado
4 5 **Miami** carcaça chapa de aço galvanizado, difusor plástico, sistema eléctrico **4** interruptor ligado / desligado, **5** interruptor 2 posições
6 **St. Malo** carcaça Policarbonato, difusor latão / aço fino / chapa de aço galvanizado, interruptor ligado / desligado
7 **Sydney** carcaça latão / aço fino, difusor plástico

Spare Parts
Ersatzteile
Pièces de rechange

1 MALAGA

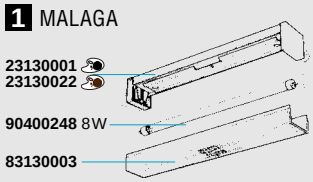

6 ST. MALO

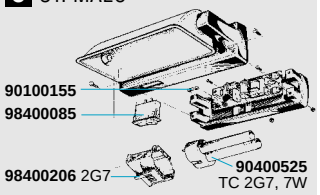

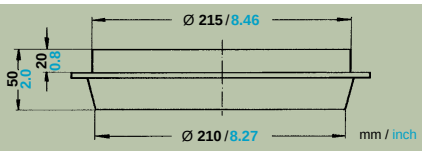

7 SYDNEY

7 SYDNEY

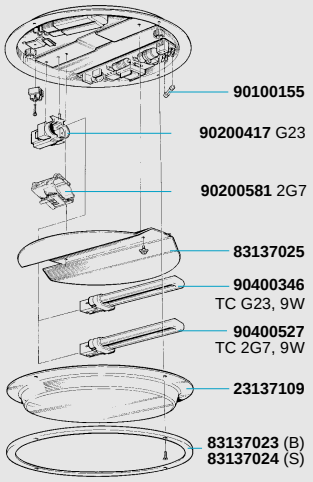

Part No. / Best.-Nr. / Réf. No.		MALAGA 1	ANTIBES 2	ANTIBES 3	MIAMI 4	MIAMI 5	ST. MALO 6	SYDNEY 7	SYDNEY 7
		8 W	8 W	8 W	8 W	2x 8 W	7 W	9 W	2x 9 W
(B)	12 V	**3130042**	-	-	-	-	**3122010**	1) **3137110**	1) **3137141**
	24 V	**3130043**	-	-	-	-	**3122011**	1) **3137111**	1) **3137142**
	12V / 115V ~ 60 Hz	-	-	-	-	-	-	1) **3137112**	-
	12V / 230V ~ 50 Hz	-	-	-	-	-	-	1) **3137118**	-
	24V / 115V ~ 60 Hz	-	-	-	-	-	-	1) **3137113**	-
	24V / 230V ~ 50 Hz	-	-	-	-	-	-	1) **3137119**	-
	115V ~ 60 Hz	-	-	-	-	-	-	2) **3137120**	-
	230V ~ 50 Hz	-	-	-	-	-	-	2) **3137123**	-
(S)	12 V	**3130072**	-	-	-	-	**3121010**	1) **3137126**	1) **3137143**
	24 V	**3130073**	-	-	-	-	**3121011**	1) **3137127**	1) **3137144**
	12V / 115V ~ 60 Hz	-	-	-	-	-	-	1) **3137128**	-
	12V / 230V ~ 50 Hz	-	-	-	-	-	-	1) **3137134**	-
	24V / 115V ~ 60 Hz	-	-	-	-	-	-	1) **3137129**	-
	24V / 230V ~ 50 Hz	-	-	-	-	-	-	1) **3137135**	-
	115V ~ 60 Hz	-	-	-	-	-	-	2) **3137136**	-
	230V ~ 50 Hz	-	-	-	-	-	-	2) **3137139**	-
	12 V	-	**3145705**	**3145707**	**3145601**	**3145501**	**3121315**	-	-
	24 V	-	**3145706**	**3145708**	**3145602**	**3145502**	**3121316**	-	-
	incl.	G5	G5		G5		TC 2G7	1) TC 2G7	2) TC G23
Spare Parts / Ersatzteile / Pièces de rechange		see drawing / s. Zeichnung / voyez dessin	-	**23145703**	**23145604**	**23145503**	see drawing / siehe Zeichnung / voyez dessin		
			90200402	**90200402**	**90200402**	**90200491**			
		90400248							

★Extras / Zubehör / Accessoires / Toebehoren / Accessori / Accesorios / Acessórios 1

aqua signal

ST. MALO · STOCKHOLM

OSLO · FARO

GOTHENBURG · PORTOFINO

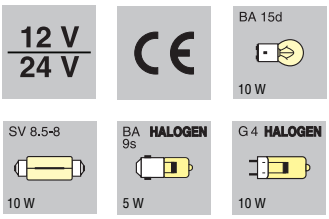

USA GB

aqua signal ST. MALO, STOCKHOLM, OSLO, FARO, GOTHENBURG, PORTOFINO - Reading-, down-, berth- and locker-lights for atmosphere and functionality on board

1 **St. Malo** housing plastic, diffuser brass / stainless steel, switch on / off
2 **Stockholm** housing and diffuser brass, switch on / off
3 **Oslo** housing stainless steel / plastic, diffuser Polycarbonate with magnetic switch
4 **Faro** housing stainless steel / plastic, diffuser Polycarbonate, switch on / off
5 **Gothenburg** housing stainless steel / plastic, diffuser Polycarbonate, switch on / off
6 **Portofino** housing plastic, diffuser Polycarbonate, switch on / off

D

aqua signal ST. MALO, STOCKHOLM, OSLO, FARO, GOTHENBURG, PORTOFINO - Lese-, Kojen-, Wand- und Schrankleuchten für mehr Atmosphäre und Funktionalität an Bord

1 **St. Malo** Gehäuse Kunststoff, Lampenabdeckung Messing / Edelstahl, Schalter ein / aus
2 **Stockholm** Gehäuse u. Lampenabdeckung Messing, Schalter ein / aus
3 **Oslo** Gehäuse Edelstahl / Kunststoff, Lampenabdeckung Polycarbonate mit Magnetschalter
4 **Faro** Gehäuse Edelstahl / Kunststoff, Lampenabdeckung Polycarbonate, Schalter ein / aus
5 **Gothenburg** Gehäuse Messing / Edelstahl, Lampenabdeckung Polycarbonate, Schalter ein / aus
6 **Portofino** Gehäuse Kunststoff, Lampenabdeckung Polycarbonate, Schalter ein / aus

F

aqua signal ST. MALO, STOCKHOLM, OSLO, FARO, GOTHENBURG, PORTOFINO - Lumière de lecture, de cabine, murale et de placard pour plus d'atmosphère et de fonctionnalité à bord

1 **St. Malo** corps matière plastique, diffuseur laiton / acier, interrupteur on / off
2 **Stockholm** corps et diffuseur laiton, interrupteur on / off
3 **Oslo** corps acier / matière plastique, diffuseur Polycarbonate avec interrupteur magnétique
4 **Faro** corps acier / matière plastique, diffuseur Polycarbonate, interrupteur on / off
5 **Gothenburg** corps laiton / acier, diffuseur Polycarbonate, interrupteur on / off
6 **Portofino** corps matière plastique, diffuseur Polycarbonate, interrupteur on / off

1

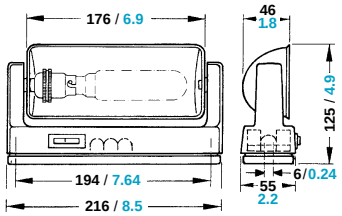

2

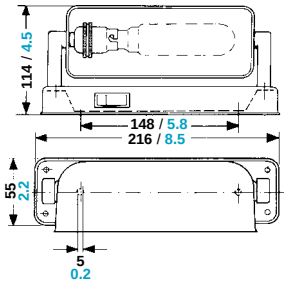

3

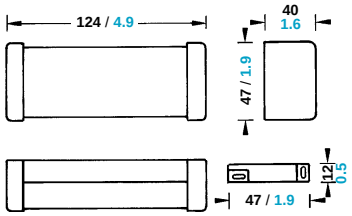

1 ST. MALO

2 STOCKHOLM

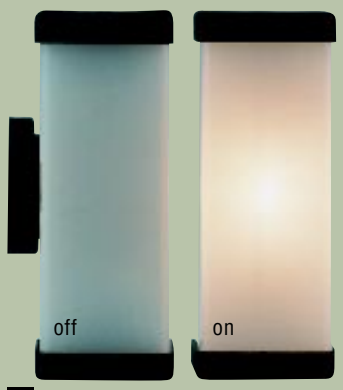

3 OSLO

NL

aqua signal ST. MALO, STOCKHOLM, OSLO, FARO, GOTHENBURG, PORTOFINO - Lees-, kooi-, wand- en kastlampen voor meer atmosfeer en funktionaliteit aan boord

1 **St. Malo** omkasting kunststof, diffusor messing / edelstaal, schakelaar aan / uit
2 **Stockholm** omkasting en diffusor messing, schakelaar aan / uit
3 **Oslo** omkasting edelstaal / kunststof, diffusor Polycarbonate met magneetschakelaar
4 **Faro** omkasting edelstaal / kunststof, diffusor Polycarbonate; schakelaar aan / uit
5 **Gothenburg** omkasting messing / edelstaal, diffusor Polycarbonate, schakelaar aan / uit
6 **Portofino** omkasting kunststof, diffusor Polycarbonate; schakelaar aan / uit

I

aqua signal ST. MALO, STOCKHOLM, OSLO, FARO, GOTHENBURG, PORTOFINO - Lumi da lettura, da parete e per le cuccette per maggiore atmosfera e funzionalità a bordo

1 **St. Malo** corpo plastica, diffusore ottone / acciaio inossidabile, interruttore on / off
2 **Stockholm** corpo e diffusore ottone, interruttore on / off
3 **Oslo** corpo acciaio inossidabile / plastica, diffusore Polycarbonate con interruttore magnetico
4 **Faro** corpo acciaio inossidabile / plastica, diffusore Polycarbonate, interruttore on / off
5 **Gothenburg** corpo ottone / acciaio inossidabile, diffusore Polycarbonate, interruttore on / off
6 **Portofino** corpo plastica, diffusore Polycarbonate, interruttore on / off

E

aqua signal ST. MALO, STOCKHOLM, OSLO, FARO, GOTHENBURG, PORTOFINO - Iluminadores para leer, para la cabina, de pared y de armarios para más ambiente y funcionalidad a bordo

1 **St. Malo** cuerpo material sintético, difusor latón / aceronoble, interruptor prender / apagar
2 **Stockholm** cuerpo y difusor latón, interruptor prender / apagar
3 **Oslo** cuerpo acero noble / material sintético, difusor Policarbonato con interruptor magnético
4 **Faro** cuerpo acero noble / material sintético, difusor Policarbonato, interruptor prender / apagar
5 **Gothenburg** cuerpo latón / acero noble, difusor Policarbonato, interruptor prender / apagar
6 **Portofino** cuerpo material sintético, difusor Policarbonato, interruptor prender / apagar

P

aqua signal ST. MALO, STOCKHOLM, OSLO, FARO, GOTHENBURG, PORTOFINO - Luzes para ler, para cabines, paredes e armários para proporcionar mais atmosfera e funcionalidade a bordo

1 **St. Malo** carcaça plástico, difusor latão / aço fino, interruptor ligado / desligado
2 **Stockholm** carcaça e difusor latão, interruptor ligado / desligado
3 **Oslo** carcaça aço fino / plástico, difusor Policarbonato com interruptor magnético
4 **Faro** carcaça aço fino / plástico, difusor Policarbonato, interruptor ligado / desligado
5 **Gothenburg** carcaça latão / aço fino, difusor Policarbonato, interruptor ligado / desligado
6 **Portofino** carcaça plástico, difusor Policarbonato, interruptor ligado / desligado

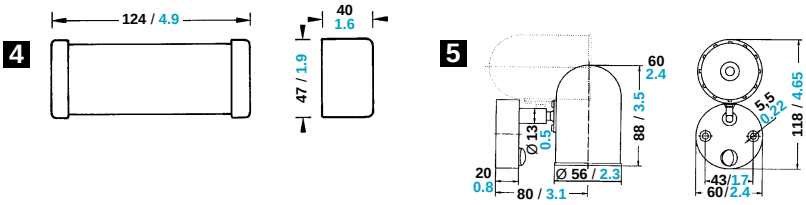

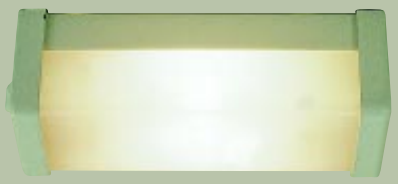

4 FARO

Part No. / Best.-Nr. / Réf. No.		ST. MALO 1	STOCKHOLM 2	OSLO 3	FARO 4	GOTHENBURG 5	PORTOFINO 6
		10 W	10 W	10 W	10 W	10 W	5 W
	(B)	3122001	3105003	-	-	3133220	-
	(S)	3121001	-	-	-	3133320	-
		-	-		3123032	-	3140001
		-	-	3123102	3123072	-	3140101
Lamp / Leuchtmittel / Lampe	incl.	⋆ 12 / 24 V BA 15d		⋆12 / 24 V SV 8.5-8		Halogen 12 V, G4	Halogen 12 V, BA 9s
Spare Parts / ⋆Extras / Ersatzteile / ⋆Zubehör / Pièces de rechange / ⋆ Accessoires		-	-	-	-	-	83140001
		98400085	98400085	-	-	-	-
		-	-	90200628	-	-	-
	12 V / 5 W Halogen	-	-	-	-	-	90400282
	24 V / 5 W	-	-	-	-	-	⋆90400247
⋆Extras not included / ⋆Zubehör gehört nicht zum Lieferumfang / ⋆Accessoires non partie de livraison	12 V / 10 W	⋆90400057	⋆90400057	⋆90400177	⋆90400177	90400437	-
	24 V / 10 W	⋆90400044	⋆90400044	⋆90400191	⋆90400191	-	-

⋆Extras / Zubehör / Accessoires / Toebehoren / Accessori / Accesorios / Acessórios 1

5 GOTHENBURG

6 PORTOFINO

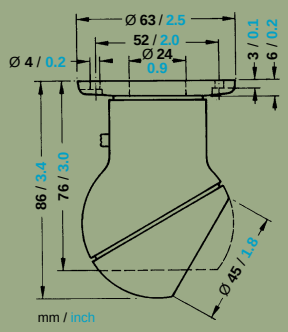

aqua signal

PALMA · MONTE CARLO

12 V

G 4 HALOGEN 5 W

BA 9s HALOGEN 5 W

CE

USA GB

aqua signal PALMA, MONTE CARLO - Halogen downlights for recessed and surface mounting
Housing plastic, heat resistant, non-magnetic. **Diffuser** plastic. **Electric** incl. switch on / off, 100 mm / 3.94' cable

D

aqua signal PALMA, MONTE CARLO - Halogen-Deckenstrahler für Ein- und Aufbau
Gehäuse Kunststoff, hitzebeständig, amagnetisch. **Lampenabdeckung** Kunststoff. **Elektrik** incl. Schalter ein / aus, 100 mm Kabel

F

aqua signal PALMA, MONTE CARLO - Plafonniers halogènes à monter ou encastrer
Corps matière plastique, résistant aux températures élevées, non-magnetique. **Diffuseur** matière plastique. **Électrique** incl. interrupteur on / off, 100 mm câble

NL

aqua signal PALMA, MONTE CARLO - Halogeen-dekstralers voor in- en opbouw
Omkasting kunststof, hittebestendig, niet-magnetisch. **Diffusor** kunststof. **Elektra** incl. schakelaar aan / uit, 100 mm kabel

I

aqua signal PALMA, MONTE CARLO - Spot alogeni per soffitto per montaggio esterno e da incasso
Corpo plastica, resistente alle alte temperature, non magnetico. **Diffusore** plastica. **Parte elettrica** incl. interruttore on / off, 100 mm cavo

E

aqua signal PALMA, MONTE CARLO - Emisores halógenos de cubierta empotrables y para montaje horizontal
Cuerpo material sintético, resistente a temperaturas altas, antimagnético. **Difusor** material sintético. **Sistema electrico** incl. interruptor prender / apagar, 100 mm cable

P

aqua signal PALMA, MONTE CARLO - Luzes de halogêneo de tecto de montar e de embutir
Carcaça plástico, resistente a temperaturas elevadas, não magnético. **Difusor** plástico. **Sistema eléctrico** incl. interruptor ligado / desligado, 100 mm cabo

Part No. Best.-Nr. Réf. No.	PALMA 1	MONTE CARLO 2	3	4	5	6	7
12 V	3141011	3109001	3109030	3109010	3109040	3109012	3109042
12 V	3141111	-	-	-	-	-	-
12 V	3141211	-	-	-	-	-	-
(CR) 12 V	3141311	3109101	3109130	3109110	3109140	3109112	3109142
(B) 12 V	3141411	3109201	3109230	3109210	3109240	3109212	3109242
Halogen incl.	BA 9s	G4					
Spare Parts / Ersatzteile / Pièces de rechange	90200571	-					
5 W	90400282	90400436					

1 PALMA

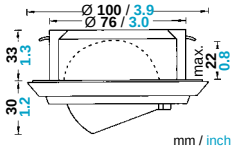

MONTE CARLO

2

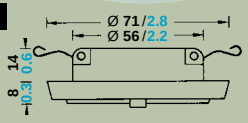

5

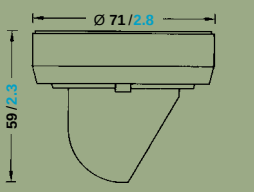

3

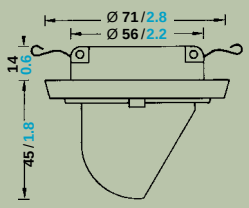

6

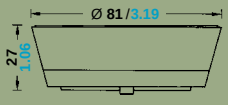

4

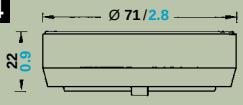

7

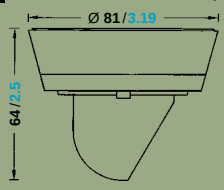

mm / inch

12 V

CE

USA GB

aqua signal NASSAU, TORTUGA, BERMUDA, BIMINI - Courtesy lights for diverse applications
1 **Nassau** housing plastic, 37 x 18 x 11 mm / 1.44 x 0.69 x 0.44". **Electric** < 0.1 Amp. **2** **Tortuga** housing and diffuser plastic, 68 x 33 x 24 mm / 2.69 x 1.31 x 0.94". **Electric** 0.6 Amp. **3** **Bermuda** housing and diffuser plastic, 81 x 64 x 19 mm / 3.19 x 2.5 x 0.75". **Electric** 0.8 Amp. **4** **Bimini** housing and diffuser plastic, 102 x 27 x 27 mm / 4 x 1.06 x 1.06". **Electric** 0.8 Amp.

F

aqua signal NASSAU, TORTUGA, BERMUDA, BIMINI - Lumières d'orientation pour différentes applications
1 **Nassau** corps matière plastique, 37 x 18 x11 mm. **Électrique** < 0,1 Amp. **2** **Tortuga** Corps et diffuseur matière plastique, 68 x 33 x 24 mm. **Électrique** 0,6 Amp. **3** **Bermuda** corps et diffuseur matière plastique, 81 x 64 x 19 mm. **Électrique** 0,8 Amp. **4** **Bimini** corps et diffuseur matière plastique, 102 x 27 x 27 mm. **Électrique** 0,8 Amp.

I

aqua signal NASSAU, TORTUGA, BERMUDA, BIMINI - Lumi orientabili per differenti applicazioni
1 **Nassau** corpo plastica, 37 x 18 x 11 mm. **Parte elettrica** < 0,1 Amp. **2** **Tortuga** corpo con diffusore plastica, 68 x 33 x 24 mm. **Parte elettrica** 0,6 Amp. **3** **Bermuda** corpo con diffusore plastica, 81 x 64 x 19 mm. **Parte elettrica** 0,8 Amp. **4** **Bimini** corpo con diffusore plastica, 102 x 27 x 27 mm. **Parte elettrica** 0,8 Amp.

D

aqua signal NASSAU, TORTUGA, BERMUDA, BIMINI - Orientierungsleuchten für diverse Anwendungen
1 **Nassau** Gehäuse Kunststoff, 37 x 18 x 11 mm. **Elektrik** < 0,1 Amp. **2** **Tortuga** Gehäuse u. Lampenabdeckung Kunststoff, 68 x 33 x 24 mm. **Elektrik** 0,6 Amp. **3** **Bermuda** Gehäuse u. Lampenabdeckung Kunststoff, 81 x 64 x 19 mm. **Elektrik** 0,8 Amp. **4** **Bimini** Gehäuse u. Lampenabdeckung Kunststoff, 102 x 27 x 27 mm. **Elektrik** 0,8 Amp.

NL

aqua signal NASSAU, TORTUGA, BERMUDA, BIMINI - Orienteringslampen voor diverse toepassingen
1 **Nassau** omkasting kunststof, 37 x 18 x 11 mm. **Elektra** < 0,1 Amp. **2** **Tortuga** omkasting en diffusor kunststof, 68 x 33 x 24 mm. **Elektra** 0,6 Amp. **3** **Bermuda** omkasting en diffusor kunststof, 81 x 64 x 19 mm. **Elektra** 0,8 Amp. **4** **Bimini** omkasting en diffusor kunststof, 102 x 27 x 27 mm. **Elektra** 0,8 Amp.

E

aqua signal NASSAU, TORTUGA, BERMUDA, BIMINI - Iluminadores de orientación para diversos empleos
1 **Nassau** cuerpo material sintético, 37 x 18 x 11 mm. **Sistema electrico** < 0,1 Amp. **2** **Tortuga** cuerpo con difusor material sintético, 68 x 33 x 24 mm. **Sistema electrico** 0,6 Amp. **3** **Bermuda** cuerpo con difusor material sintético, 81 x 64 x 19 mm. **Sistema electrico** 0,8 Amp. **4** **Bimini** cuerpo con difusor material sintético, 102 x 27 x 27 mm. **Sistema electrico** 0,8 Amp.

P

aqua signal NASSAU, TORTUGA, BERMUDA, BIMINI - Luzes de orientação para diversas aplicações
1 **Nassau** carcaça plástico, 37 x 18 x 11 mm. **Sistema eléctrico** < 0,1 Amp. **2** **Tortuga** carcaça com difusor plástico, 68 x 33 x 24 mm. **Sistema eléctrico** 0,6 Amp. **3** **Bermuda** carcaça com difusor plástico, 81 x 64 x 19 mm. **Sistema eléctrico** 0,8 Amp. **4** **Bimini** carcaça com difusor plástico, 102 x 27 x 27 mm. **Sistema eléctrico** 0,8 Amp.

1 NASSAU

3 BERMUDA

2 TORTUGA

4 BIMINI

Part No. Best.-Nr. Réf. No.	NASSAU 1	TORTUGA 2	BERMUDA 3	BIMINI 4
	< 0.1 A	0.6 A	0.8 A	0.8 A
	16020	16150	16300	16210
	16040	-	-	-
	16060	-	16320	-
	2 LED incl.	incl.		

aqua signal ATLANTA

VALENCIA · COMO

12 V / 24 V

SV 8.5-8 — 12/24 V 10 W

G 4 HALOGEN — 12 V 5/10 W

CE

USA GB

aqua signal ATLANTA, VALENCIA, COMO - maritime light applications in surface and recessed mounting versions for halogen or festoon bulbs

1 - 7 **Atlanta** Ring stainless steel (3 + 4 plastic), diffuser plastic, seawater resistant, incl. 100 mm / 3.94' cable

8 - 10 **Valencia** housing plastic, diffuser Polycarbonate, seawater resistant, switch on / off

11 + 12 **Como** housing brass / stainless steel / stainless steel painted white, diffuser Polycarbonate, seawater resistant, switch on / off, incl. 100 mm / 3.94' cable

D

aqua signal ATLANTA, VALENCIA, COMO - maritime Auf- und Einbauleuchten für Halogen- und Soffittenlampen

1 - 7 **Atlanta** Ring Edelstahl (3 + 4 Kunststoff), Lampenabdeckung Kunststoff, seewasserfest, incl. 100 mm Kabel

8 - 10 **Valencia** Gehäuse Kunststoff, Lampenabdeckung Polycarbonate, seewasserfest, Schalter ein / aus

11 + 12 **Como** Gehäuse Messing / Edelstahl / Edelstahl weiß lackiert, Lampenabdeckung Polycarbonate, seewasserfest, Schalter ein / aus, incl. 100 mm Kabel

F

aqua signal ATLANTA, VALENCIA, COMO - Lumières maritimes à monter ou encastrer pour lampes halogènes ou tubulaires

1 - 7 **Atlanta** anneau acier (3 + 4 matières plastiques), diffuseur matières plastiques, résistant à l'eau de mer, incl. 100 mm câble

8 - 10 **Valencia** corps matière plastique, diffuseur Polycarbonate, résistant à l'eau de mer, interrupteur on / off

11 + 12 **Como** corps laiton / acier / acier peinte en blanc, diffuseur Polycarbonate, résistant à l'eau de mer, interrupteur on / off, incl. 100 mm câble

1 /

2 /

3

ATLANTA

4

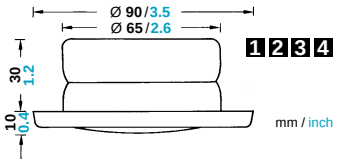

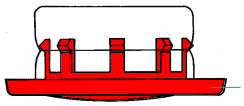

* 83107009 for / für / pour / voor / per / para 1 2 3

5 /

6 /

7 /

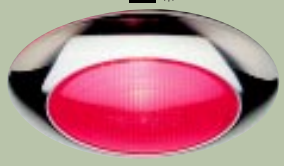

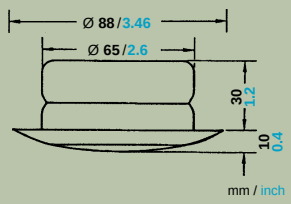

Part No. / Best.-Nr. / Réf. No.		ATLANTA 1	ATLANTA 2	ATLANTA 3	ATLANTA 4	ATLANTA 5	ATLANTA 6	ATLANTA 7	VALENCIA 8	VALENCIA 9	VALENCIA 10	COMO 11	COMO 11	COMO 11	COMO 12	COMO 12	COMO 12
		10 W	10 W	10 W	10 W	10 W	10 W	10 W	2x 10 W	10 W	10 W	12 V 5 W	12 V 10 W	24 V 10 W	12 V 10 W	12 V 2x 10 W	24 V 2x 10 W
incl. 12 V Halogen G4	(B)	-	-	-	-	-	-	-	-	-	-	3124203	-	-	3124303	-	-
	(S)	3107110	3107114	-	-	3107150	3107160	3107170	-	-	-	-	-	-	-	-	-
		-	-	-	-	-	-	-	-	-	-	-	-	-	-	-	-
incl. 12/24V SV 8.5-8	(B)	-	-	-	-	-	-	-	*3119040	*3120040	*3120210	-	3124201	3124202	-	3124301	3124302
	(S)	*3107012	*3107010	-	-	*3107050	*3107060	*3107070	-	-	-	-	3124204	-	-	3124304	-
*not/nicht/non incl.		-	-	*3107001	*3107020	-	-	-	-	-	-	-	3124213	-	-	3124313	-
Spare parts	12V	90400437		-		90400437			-	-	-	90400436	-	-	90400437	-	-
Ersatzteile	12V	90400177				90400177			90400177			-	90400177	-	-	90400177	-
Pièces de rechange	24V	90400191				90400191			90400191			-	-	90400191	-	-	90400191
		83107012	83107008	83107003	83107009	83107018	83107017	83107019	23119005	23120005	23120006	63124203			63124303		
		-				-			-			63124201			63124301		
		-				-			90200402			90200402			90200402		

*Extras / Zubehör / Accessoires / Toebehoren / Accessori / Accesorios / Acessórios 1

NL

aqua signal ATLANTA, VALENCIA, COMO - maritieme op- en inbouwlampen voor halogeen- en soffietlampen

1 - 7 **Atlanta** ring edelstaal (3 + 4 kunststof), diffusor kunststof, bestand tegen zeewater, incl. 100 mm kabel

8 - 10 **Valencia** omkasting kunststof, diffusor Polycarbonate, bestand tegen zeewater, schakelaar aan / uit

11 + 12 **Como** omkasting messing / edelstaal / edelstaal wit gelakt, diffusor Polycarbonate, bestand tegen zeewater, schakelaar aan / uit, incl. 100 mm kabel

I

aqua signal ATLANTA, VALENCIA, COMO - Lumi marittimi per montaggio esterno e da incasso per lampade alogene e da soffitto

1 - 7 **Atlanta** ring acciaio inossidabile (3 + 4 plastica), diffusore plastica, resistente all'acqua di mare, incl. 100 mm cavo

8 - 10 **Valencia** corpo plastica, diffusore Polycarbonate, resistente all'acqua di mare, interruttore on / off

11 + 12 **Como** corpo ottone / acciaio inossidabile / acciaio inossidabile smalto bianco, diffusore Polycarbonate, resistente all'acqua di mare, interruttore on / off, incl. 100 mm cavo

E

aqua signal ATLANTA, VALENCIA, COMO - Bombillas marítimas empotrables y para montaje horizontal para linternas halógenas y de festón

1 - 7 **Atlanta** anillo acero afinado (3 + 4 material sintético), difusor material sintético, resistente al agua de mar, incl. 100 mm cable

8 - 10 **Valencia** cuerpo material sintético, difusor Policarbonato, resistente al agua de mar, interruptor prender/apagar

11 + 12 **Como** cuerpo latón / acero afinado / acero afinado capa de laca blanco, difusor Policarbonato, resistente al agua de mar, interruptor prender / apagar, incl. 100 mm cable

P

aqua signal ATLANTA, VALENCIA, COMO - Lâmpadas marítimas de montar e de embutir para luzes de halogêneo e tubulares

1 - 7 **Atlanta** anel aço inox (3 + 4 plástico), difusor plástico, resistente à água do mar, incl. 100 mm cabo

8 - 10 **Valencia** carcaça plástico, difusor Policarbonato, resistente à água do mar, interruptor ligado / desligado

11 + 12 **Como** carcaça latão / aço inox / aço inox pintado em branco, difusor Policarbonato, resistente à água do mar, interruptor ligado / desligado, incl. 100 mm cabo

8 VALENCIA

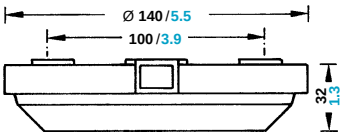

9 VALENCIA

10 VALENCIA

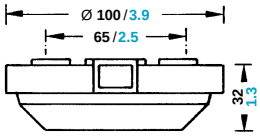

mm / inch

11 COMO

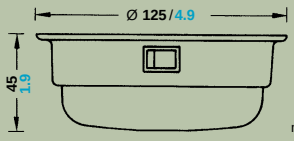

mm / inch

11 COMO

11 COMO

12 COMO

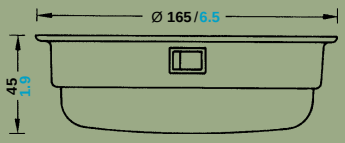

mm / inch

/ 2x 2x 2x

aqua signal CANNES

12 V / 24 V

BA 15s

15 W

CE

USA GB

Cannes wall light - four different design styles due to flexible way of mounting
Housing plastic (brass/chrome coloured), switch on / off

D

Cannes Wandleuchte - vier Designformen durch variablen Anbau
Gehäuse Kunststoff (messing-/chromfarbig), Schalter ein/aus

F

Cannes lampe murale - quatre designs grâce à une construction variable
Corps matière plastique (couleur laiton/chrome), interrupteur on / off

NL

Cannes wandlamp - vier designvormen door variabele inbouw
Omkasting kunststof (messing-/chroomkleur), schakelaar aan / uit

I

Cannes lume da parete - quattro differenti modelli di disegno nell'utilizzo tramite montaggio variabile
Corpo plastica (colore ottone/cromo), interruttore on / off

E

Cannes lámpara de pared - cuatro formas de diseño, empleable por medio de construcción suplementaria variable
Cuerpo material sintético (color latón/cromo), interruptor prender / apagar

P

Cannes luz de parede - quatro desenhos diferentes devido a uma maneira de montagem flexível
Carcaça plástico (cor de latão/crómio), interruptor ligado / desligado

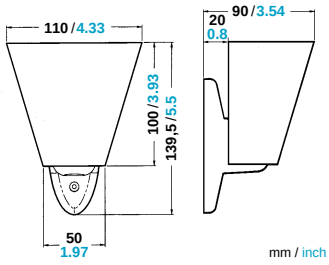

CANNES

Mounting examples / Montagebeispiele / Exemples de montage / Montagevoorbeelden / Esempi di montaggio / Ejemplos de montaje / Exemplos de montagem

Part No. / Best.-Nr. / Réf. No.	CANNES	
	12 V	24 V
	3133413	3133414
	3133403	3133404
incl.	BA 15s, 15 W	
Spare Parts / Ersatzteile / Pièces de rechange	90400755	90400756

12 V | G 4 HALOGEN 10 W | CE

USA GB

1 2 3 aqua signal CALVI - a halogen interior light easy to mount and adjustable
Housing plastic, shock resistant, diffuser glass, switch on / off

D

1 2 3 aqua signal CALVI - Halogenleuchte mit drehbarer Lichteinheit. Leicht zu montieren
Gehäuse Kunststoff, schlag- u. stoßfest, Lampenabdeckung Glas, Schalter ein / aus

F

1 2 3 aqua signal CALVI - Lumière halogène avec partie lumineuse pivotante, facile à monter
Corps matière plastique, résistant aux chocs, diffuseur verre, interrupteur on / off

NL

1 2 3 aqua signal CALVI - Halogeenlamp met draaibare lichtunit, gemakkelijk te monteren
Omkasting kunststof, slag- en stootvast, diffusor glas, schakelaar aan / uit

I

1 2 3 aqua signal CALVI - Lume alogeno con unità di luce girevole, semplice da montare
Corpo plastica, resistente agli urti, diffusore vetro, interruttore on / off

E

1 2 3 aqua signal CALVI - Lámpara de halógeno con unidad luminosa girable, fácil de montar
Corpo material sintético, resistente a los choques, difusor vidrio, interruptor prender / apagar

P

1 2 3 aqua signal CALVI - Luz de halogêneo com unidade de luz giratória, fácil de montar
Carcaça plástico, resistente ao choque, difusor vidro, interruptor ligado / desligado

1 CALVI

1 CALVI

1 CALVI

2 CALVI

3 CALVI

Part No. / Best.-Nr. / Réf. No.		CALVI 1	CALVI 2	CALVI 3
		10 W	10 W white/weiß/blanc + 10 W red/rot/rouge	2x 10 W
	12 V	3146010	3146030	3146020
	(AU) 12 V	3146110	-	3146120
	(CR) 12 V	3146210	-	3146220
	incl.	Halogen G4		
Spare Parts / Ersatzteile / Pièces de rechange	12 V	90400437		

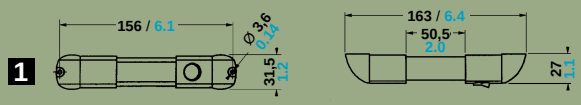

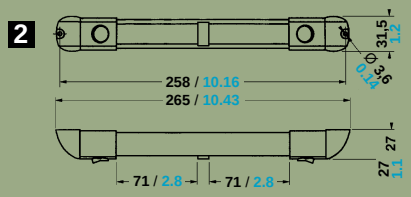

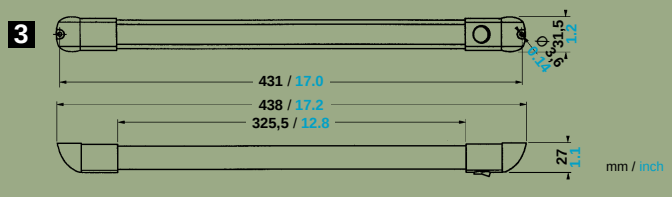

aqua signal ST. TROPEZ

12 V / 24 V

LED

G 4 HALOGEN 10 W

CE

USA GB

aqua signal ST. TROPEZ - a modern and stylish chart and reading light with either LED technology or halogen
Housing stainless steel and brass, diffuser glass, switch on / off

D

aqua signal ST. TROPEZ - Gelenkarmleuchten mit LED- oder Halogen-Technologie
Gehäuse Edelstahl u. Messing, Lampenabdeckung Glas, Schalter ein / aus

F

aqua signal ST. TROPEZ - Lumières à bras articulé avec technologie à diode ou halogène
Corps acier inox et laiton, diffuseur verre, interrupteur on / off

NL

aqua signal ST. TROPEZ - Scharnierarmlamp met LED- of halogeentechnologie
Omkasting edelstaal en messing, diffusor glas, schakelaar aan / uit

I

aqua signal ST. TROPEZ - Lumi con braccio articolato con tecnologia LED o alogena
Corpo acciaio inossidabile e ottone, diffusore vetro; interruttore on / off

E

aqua signal ST. TROPEZ - Lámparas con brazos articulables con LED o tecnología halógena
Corpo de acero noble y latón, difusor vidrio, interruptor prender / apagar

P

aqua signal ST. TROPEZ - Luzes articuladas com tecnologia LED ou halogênea
Carcaça de aço fino e latão, difusor vidro, interruptor ligado / desligado

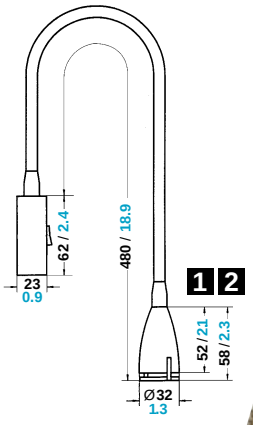

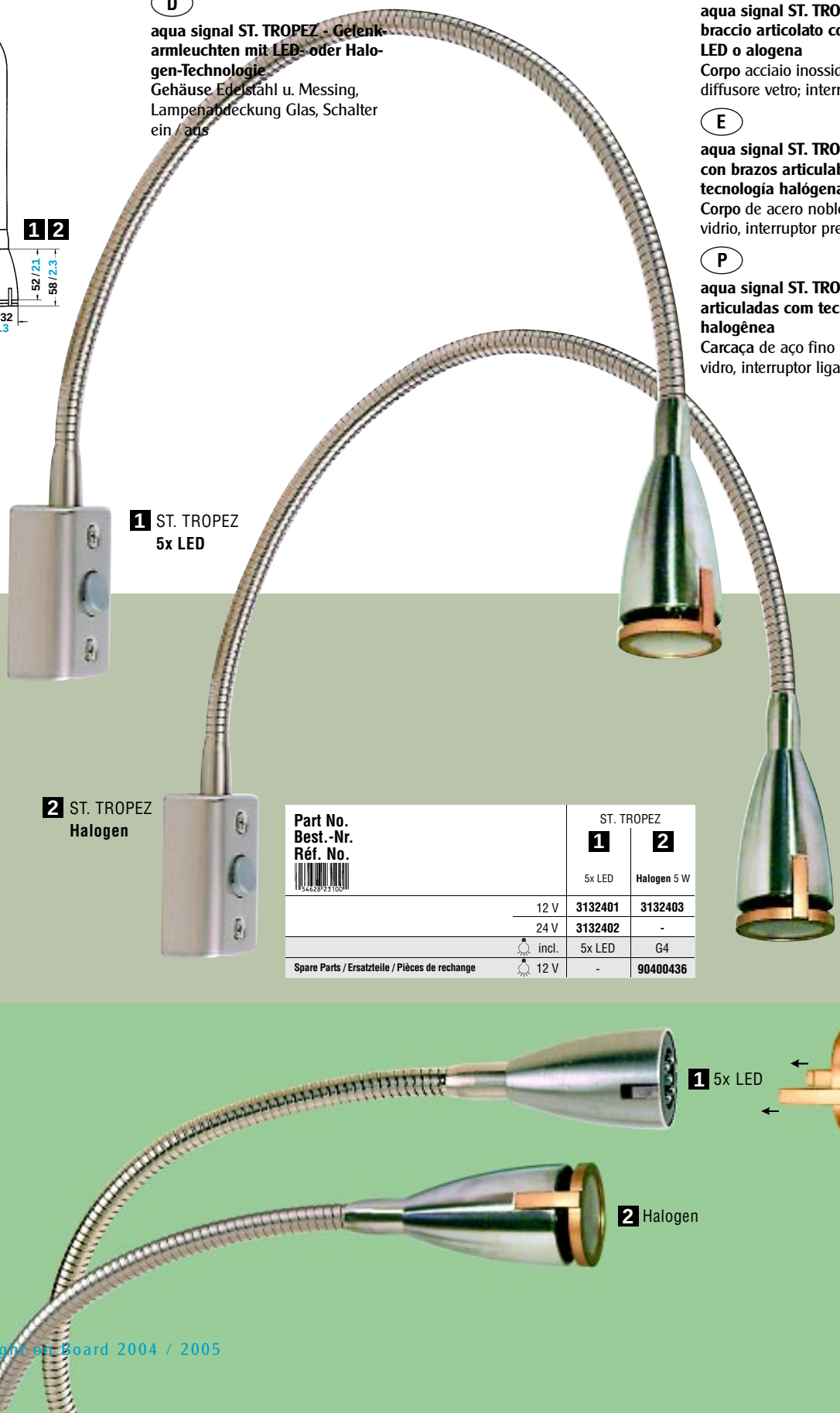

1 ST. TROPEZ
5x LED

2 ST. TROPEZ
Halogen

Part No. / Best.-Nr. / Réf. No.		ST. TROPEZ 1	ST. TROPEZ 2
		5x LED	Halogen 5 W
	12 V	3132401	3132403
	24 V	3132402	-
	incl.	5x LED	G4
Spare Parts / Ersatzteile / Pièces de rechange	12 V	-	90400436

1 5x LED

2 Halogen

12 V / 24 V

BA 15d 25 W

CE

USA GB

Rimini - traditional maritime look in brass and chrome
Housing brass / chrome, switch on / off

F

Rimini - le look maritime traditionnel en laiton et chrome
Corps laiton / chrome, interrupteur on / off

I

Rimini - look tradizionale marittimo in ottone e cromo
Corpo ottone / cromo, interruttore on / off

D

Rimini - maritimer Look in Messing und Chrom
Gehäuse Messing / Chrom, Schalter ein / aus

NL

Rimini - de traditionele maritieme look van messing en chroom
Omkasting messing / chroom, schakelaar aan / uit

E

Rimini - el aspecto marítimo tradicional en latón y cromo
Cuerpo latón / cromo, interruptor prender / apagar

P

Rimini - o visual tradicional marítimo em latão e crômio
Carcaça latão / crômio, interruptor ligado / desligado

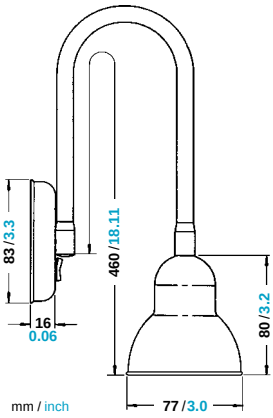

1

Part No. Best.-Nr. Réf. No.	RIMINI 1 12 / 24 V	RIMINI 2 12 / 24 V	RIMINI 3 12 / 24 V
	3133502	3133503	3133501
	3133512	3133513	3133511
	BA 15d, 25 W not / nicht / non incl.		
Spare Parts / Ersatzteile / Pièces de rechange	12 V 90400049		
	24 V 90400052		

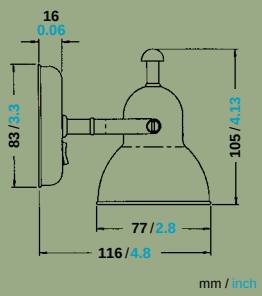

2

3

USA GB Navigation Lights Users Guide

The information shown is based on the **International Regulations for Preventing Collisions at Sea 1972 (IMO).** (No responsibility is accepted for any errors or omissions in information given.)

D Lichterführung

Die Darstellungen auf diesen Seiten zur vorschriftsmäßigen Lichterführung basieren auf den **Internationalen Kollisionsverhütungsregeln von 1972 (IMO).** (Darstellungen und Angaben ohne Gewähr.)

F Guide d'Utilisation des Feux de Navigation

Sur la base des **règles IMO de 1972 - COLLREG -**
(Sans responsabilité pour des erreurs ou omissions dans l'information donnée.)

NL Navigatielichten

De beschrijvingen op deze pagina's over de voorgeschreven navigatielichten zijn gebaseerd op de **Internationale regels voor de preventie van aanvaringen uit 1972 (IMO).** (Beschrijvingen en gegevens zonder aansprakelijkheid.)

I Manuale utente dei fanali di navigazione

Le informazioni visualizzate si basano sulle **norme internazionali per la prevenzione delle collisioni in mare 1972 (IMO).** (Si declina ogni responsabilità per eventuali errori ed omissioni nelle informazioni fornite.)

E Navegación con guía de luces

Las representaciones en las presentes páginas para la navegación con guía de luces **reglamentaria se basan en la normas de prevención de colisiones internacionales (IMO), de 1972.**
(Representaciones e informaciones sin garantía)

P Guia de utilização das faróis de navegação

Com base nas normas Internacionais de Prevenção de Colisões no Mar de 1972 (IMO).
(Sem responsabilidade no que respeita a erros ou omissões na informação dada)

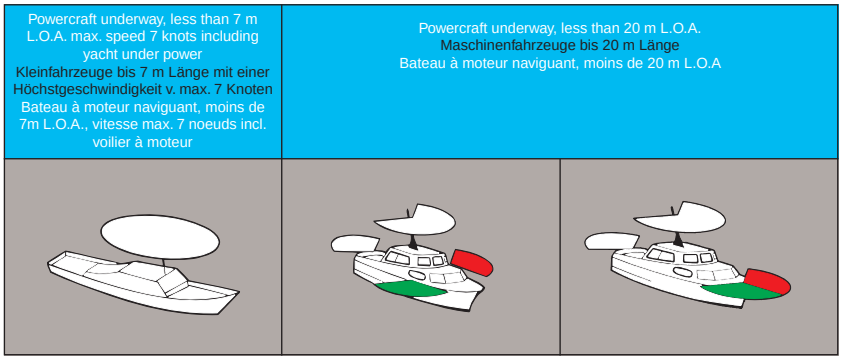

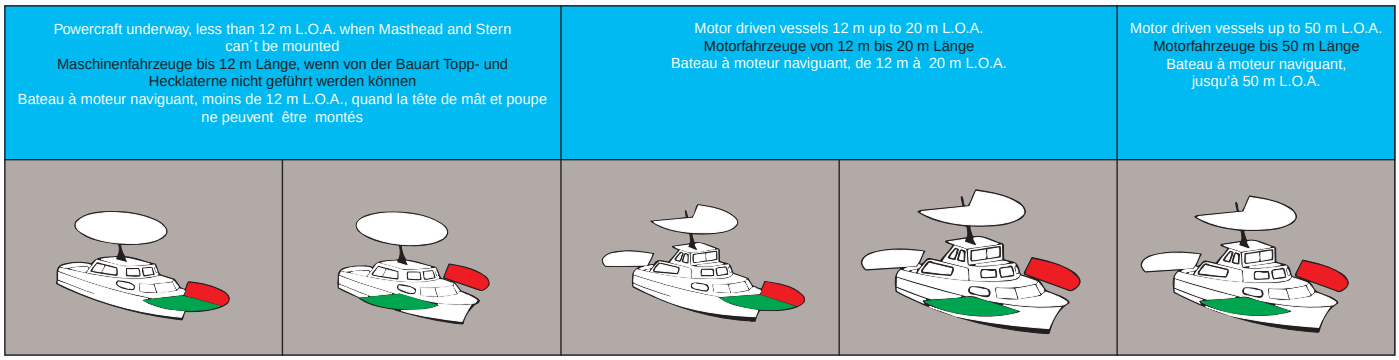

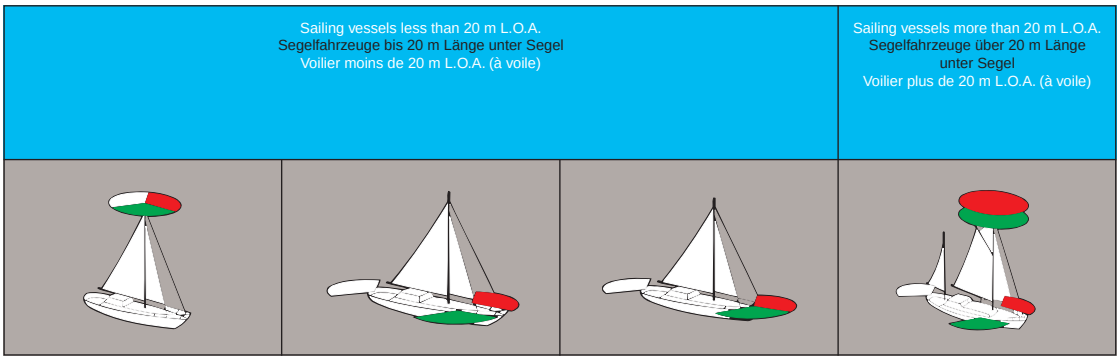

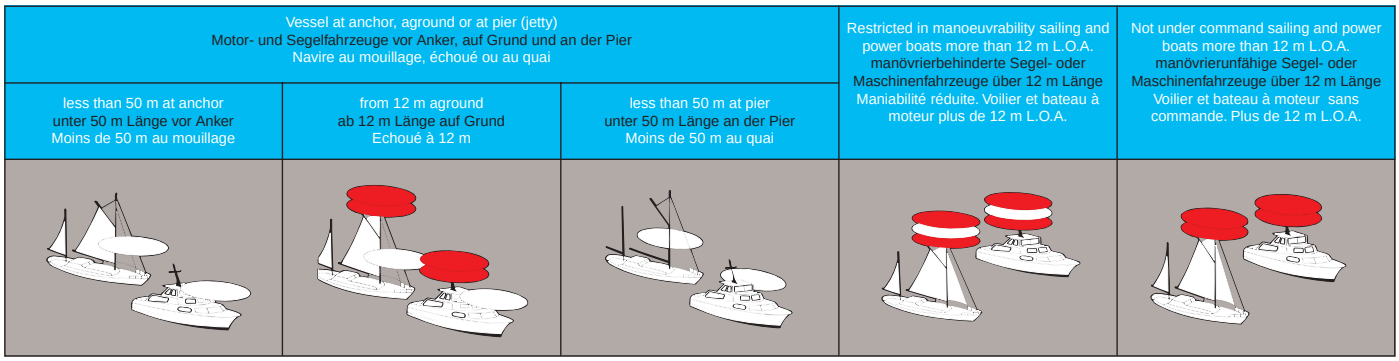

Vessels of more than 50 m in length (vessels less than 50 m in length only need 1 masthead and 1 anchor light)
Fahrzeuge über 50 m Länge (Fahrzeuge unter 50 m Länge benötigen nur 1 Topp- und 1 Ankerlaterne)
Navire de plus de 50 m (navire moins de 50 m 1 feu de tête de mât et 1 feu de poupe requis)

under way in Fahrt en route

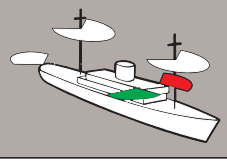

not under command manövrierunfähig sans commande

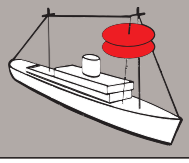

restricted in manoeuvrability manövrierbehindert maniabilité restreinte

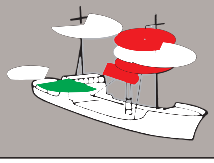

at anchor vor Anker au mouillage

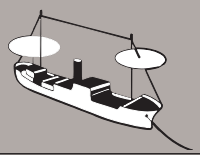

aground auf Grund Échoué

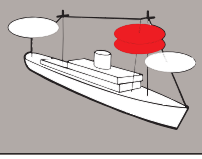

Pilot vessels on duty
Lotsenfahrzeug im Einsatz
Bateau pilote en service

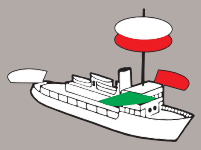

Police vessels on duty
Polizeifahrzeug im Einsatz
Bateau de police en service

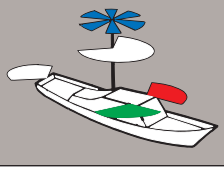

Motor driven up to 12 m in length
Motorfahrzeug bis 12 m Länge
Bateau à moteur jusqu'à 12 m

Fishing vessels on duty
Fischereifahrzeug im Einsatz
Bateau de pêche en service

under way Fahrt durchs Wasser en route

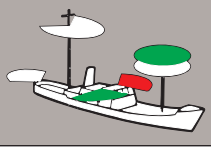

under way, no speed ohne Fahrt durchs Wasser sans vitesse

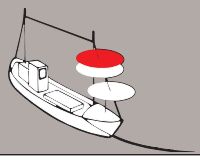

Dredging and underwater works
Bagger- und Unterwasserarbeiten
Traveaux de dragage ou sous - marins

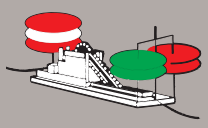

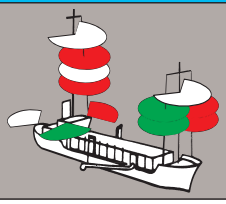

Towing and pushing vessels under way
Schlepp- und Schubverbände in Fahrt
Remorquage d'une barge ou poussage

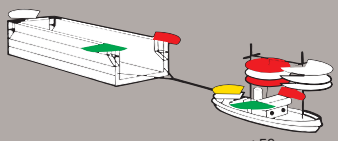

Floating accessories
schwimmendes Zubehör
Objet flottant

Vessels restricted by their draught
tiefgangbehinderte Fahrzeuge
Navire restreint par leur charge

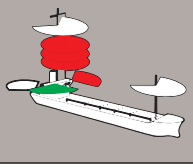

Mine - sweeping vessels
Fahrzeuge beim Minensuchen
Navire de déminage décrivant des courbes

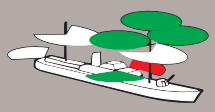

USA GB

ATTENTION
Bulbs for Navigation Lights
The bulbs used in Navigation Lights are part of the approval/ certification.
Bulbs which are non-approved null-invoid your insurance cover as your lights will not be in line with the regulations/certification.
We recommend to use approved material only since this is in the interest of your safety.

D

ACHTUNG
Glühlampen für Navigationslaternen
Die in Navigationslaternen verwendeten Glühlampen sind Teil der Zulassung.
Reserveglühlampen müssen ebenfalls zugelassen sein. Im Versicherungsfall riskieren Sie den Verlust Ihrer Versicherungsdeckung wenn sich herausstellt, dass Ihre Ausrüstung nicht den Vorschriften entsprach.
Wir empfehlen im Interesse Ihrer Sicherheit nur zugelassenes Material zu verwenden.

F

ATTENTION
Lampes spéciales pour Feux de Navigation
Les lampes spécialement élaborées pour les feux de navigation font partie d'approbation. En cas de sinistre d'autres lampes n'ayant pas de certificat risquent la perte de la couverture d'assurance, résultant du fait que l´équipement ne correspond pas aux prescriptions.
Nous vous recommandons dans votre propre intérêt d'utiliser seulement du matériel homologué.

NL

ATTENTIE
Gloeilampen voor navigatielantaarns
De in navigatielantaarns gebruikte gloeilampen maken deel uit van de goedkeuring. Reservegloeilampen moeten eveneens goedgekeurd zijn. In een verzekeringsgeval riskeert u het verlies van uw verzekeringsdekking, wanneer blijkt dat uw uitrusting niet aan de voorschriften voldeed.
Wij adviseren in het belang van uw veiligheid uitsluitend goedgekeurd materiaal te gebruiken.

I

ATTENZIONE
Lampadine per fanali di navigazione
Le lampadine utilizzate nei fanali di navigazione sono parte dell'approvazione/certificazione.
Le lampadine prive di certificato rischiano la perdita della copertura assicurativa non essendo in regola con le normative/certificazione.
A vantaggio della sicurezza degli utenti, si consiglia di utilizzare solo materiale certificato.

E

ATENCIÓN
Lámparas especiales para los linternones de navegación
Los lámparas especiales utilizadas en los linternones de navegación son parte integrante de la licencia. Las lámparas de reserva también deberán disponer de licencia. En caso de siniestro perderá usted cobertura del seguro, si se detecta que su equipo no cumplía las normas.
Recomendamos en su propio interés y seguridad utilizar material admisible y autorizado.

P

ATENÇÃO
As lâmpadas especiais para faróis de navegação especialmente concebidas para os faróis de navegação fazem parte da licença. Em caso de sinistro com outras lâmpadas, há risco de perda da cobertura do seguro, resultanto do facto que o equipamento não corresponde às prescrições.
Recomendamos, no seu próprio interesse, a utilização exclusiva de materiais homologados.

§ Info

	GB	CDN	D	AUS	NL	F	SF	N	DK	S	IS	PL	I	B	ZA	RUS	USA	GR	NZ	VRC	RC	RA
	MCA	DOT	BSH	AMSA	DGSM	MM CCS	MKH	NMD	DMA	NMA	SR	PRS	RINA	BZI	DOT	RS	USCG BIA	MOMM	MSA	CCS	CCRS	PNA
aqua signal 20																						
	7*	7	–	7*	8	8	–	–	–	–	–	7*	7*	8	7*	8	7*	7*	7*	7	7	–
	7*	7	–	7*	8	8	–	–	–	–	–	7*	7*	8	7*	8	7*	7*	7*	7	7	–
aqua signal 22																						
	–	–	–	–	–	–	–	–	–	–	–	–	–	–	–	–	7*	–	–	–	–	–
	–	–	–	–	–	–	–	–	–	–	–	–	–	–	–	–	7*	–	–	–	–	–
aqua signal 24																						
	–	–	–	–	–	–	–	–	–	–	–	–	–	–	–	–	10*	–	–	–	–	–
aqua signal 25																						
	2*	2*	–	2*	8	2*	2*	1*	2*	2*	1*	2*	2*	8	8	8	2*	2*	2*	2	2	2*
	2*	2*	–	2*	8	2*	2*	1*	2*	2*	1*	2*	2*	8	8	8	2*	2*	2*	2	2	2*
aqua signal 40																						
	3*	3*	3*	3*	3****	3*	3*	2*	3*	3*	2*	3*	3*	3*	8	8	3*	3*	3*	3	3	3*
	3*	3*	3*	3*	3****	3*	3*	2*	3*	3*	–	3*	3*	8	8	8	3*	3*	3*	3	3	3*
	3*	3*	3*	3*	3****	3*	3*	2*	3*	3*	–	3*	3*	3*	8	8	3*	3*	3*	3	3	3*
aqua signal 41																						
	3*	3*	3*	3*	3****	3*	3*	2*	3*	3*	3*	3*	3****	8	8	8	3*	3*	3*	3	3	3*
aqua signal 42																						
	3*	3*	3*	3*	3****	3*	3*	9	3*	3*	–	3*	9	8	8	8	–	3*	9	3	3	–
aqua signal 50																						
	3*	3*	3*	3*	3****	3*	3*	3*	3*	3*	3*	3*	–	–	8	–	3*	–	3*	3	3	3*
3 n.m. / sm / m.n.	3*	3*	3*	3*	3****	3*	3*	3*	3*	3*	3*	3*	–	–	8	–	3*	–	3*	3	3	3*
5 n.m. / sm / m.n.	4*	4*	–	4*	–	–	4*	–	–	–	–	–	–	4*	8	–	3*	–	4*	4	4	4*
	3*	3*	3*	3*	3****	3*	3*	3*	3*	3*	3*	3*	–	3*	8	–	3*	–	3*	3	3	3*
	3*	3*	3*	3*	3****	3*	3*	3*	3*	3*	3*	3*	–	3*	8	–	3*	–	3*	3	3	3*
aqua signal 55																						
	5*	5*	5*	5*	5*	5*	5*	5*	5*	5*	5*	5*	4**	5*	5*	5***	5*	5*	5*	5**	5	5*
	5*	5*	5*	5*	5*	5*	5*	5*	5*	5*	5*	5*	4**	5*	5*	5***	5*	5*	5*	5**	5	5*
aqua signal 70																						
	6*	6*	6*	6*	6*	6*	6*	6*	6*	6*	6*	6*	6**	6*	6*	6***	6*	6*	6*	6**	6	6*
	6*	6*	6*	6*	6*	6*	6*	6*	6*	6*	6*	6*	6**	6*	6*	6***	6*	6*	6*	6**	6	6*
"Manoeuvring"	6*	6*	6*	6*	6*	6*	6*	6*	6*	6*	6*	6*	6**	6*	6*	6***	-	6*	9	-	6	9
aqua signal 70 M / D																						
	6*	6*	6*	9/6*	6*	6*	6*	6*	6*	6*	6*	6*	6**	6*	–	6***	6*	6*	9/6*	6**	6	9/6*
	6*	6*	6*	9/6*	6*	6*	6*	6*	6*	6*	6*	6*	6**	6*	–	6***	6*	6*	9/6*	6**	6	9/6*
Sound signalling appliance / Schallsignalanlage / Avertisseur sonore																						
Class / Klasse / Classe IV	3*	3*	3*	–	–	3*	3*	3*	3*	3*	–	–	3*	3*	–	–	–	3*	–	–	3	–

USA GB Legend

1 for all vessels < 7 m / 23´
2 for all vessels < 12 m / 39´
3 for all vessels < 20 m / 65´
4 for all vessels < 50 m / 164´
5 for power driven vessels > 20 to < 50 m / > 65´ to < 164´
6 for power driven vessels > 20 m / 65´
7 for power driven vessels < 12 m / 39´
8 navigation lights for recreational boating need no national approval
9 approval pending
10 for power driven vessels < 20 m / 65´

* type approval, no individual certificates
** individual certificates (see remarks)
*** one certificate per supply
**** type approval for recreational, no individual certificate

Official individual certificates, issued by government authorities are available from Italy, Peoples Republic of China and Russia.
Where required works certificates or copies of approval documents may be issued.

D Legende

1 für alle Wasserfahrzeuge < 7 m
2 für alle Wasserfahrzeuge < 12 m
3 für alle Wasserfahrzeuge < 20 m
4 für alle Wasserfahrzeuge < 50 m
5 für motorbetriebene Wasserfahrzeuge > 20 bis < 50 m
6 für motorbetriebene Wasserfahrzeuge von > 20 m
7 für motorbetriebene Wasserfahrzeuge < 12 m
8 Navigationslaternen der Sportschifffahrt, die keine nationale Zulassung benötigen
9 in Bearbeitung
10 für motorbetriebene Wasserfahrzeuge < 20 m

* Typenzulassung, keine Einzelzertifikate
** Einzelzertifikate (siehe Hinweis)
*** 1 Zertifikat pro Lieferung
**** Typenzulassung für die Sportschifffahrt, keine Einzelzertifikate

Offizielle Einzelzertifikate, ausgestellt von den dazu autorisierten Regierungsstellen, gibt es nur für die Länder Italien, Volksrepublik China und Russland. Die Kosten für diese Zertifikate sind Veränderungen unterworfen und wo erforderlich, können Werkszertifikate oder Kopien von Zulassungszeugnissen bestellt werden.

F Légende

1 pour tous navires moins de 7 m
2 pour tous navires moins de 12 m
3 pour tous navires moins de 20 m
4 pour tous navires moins de 50 m
5 pour bateau à moteur plus de 20 m et moins de 50 m
6 pour bateau à moteur 20 m et plus
7 pour bateau à moteur moins de 12 m
8 Feux pour bateaux de plaisance qui n'ont pas besoin d'une approbation nationale
9 Approbation en attente
10 pour bateau à moteur moins de 20 m

* type d'approbation sans fourniture certificat individuel
** certificats individuels (voir remarque)
*** un certificat par livraison
**** type d'approbation pour bateaux de plaisance, sans certificat individuel

Certificats individuels officiels, issus par les autorités gouvernementales uniquement pour les pays comme l'Italie, la République de Chine et la Russie. Les frais pour ces certificats varient et sur demande certificats et copies d'approbation.

NL Legenda

1 voor alle watervaartuigen < 7 m
2 voor alle watervaartuigen < 12 m
3 voor alle watervaartuigen < 20 m
4 voor alle watervaartuigen < 50 m
5 voor motorvaartuigen > 20 tot < 50 m
6 voor motorvaartuigen van > 20 m
7 voor motorvaartuigen < 12 m
8 Navigatielantaarns van de sportscheepvaart die geen nationale goedkeuring nodig hebben
9 in bewerking
10 voor motorvaartuigen < 20 m

* typegoedkeuring, geen losse certificaten
** losse certificaten (zie instructie)
*** 1 certificaat per levering
**** typegoedkeuring voor de sportscheepvaart, geen losse certificaten

Officiële losse certificaten, afgegeven door de daarvoor geautoriseerde regeringsinstanties, is er uitsluitend voor de bondsstaten Italië, Volksrepubliek China en Rusland. De kosten voor deze certificaten zijn onderhevig aan wijzigingen en waar nodig kunnen er fabriekscertificaten of kopieën van goedkeuringscertificaten worden besteld.

USA GB

ATTENTION
Bulbs for Navigation Lights
The bulbs used in Navigation Lights are part of the approval/ certification.
Bulbs which are non-approved null-invoid your insurance cover as your lights will not be in line with the regulations/certification.
We recommend to use approved material only since this is in the interest of your safety.

D

ACHTUNG
Glühlampen für Navigations-laternen
Die in Navigationslaternen verwendeten Glühlampen sind Teil der Zulassung.
Reserveglühlampen müssen ebenfalls zugelassen sein. Im Versicherungsfall riskieren Sie den Verlust Ihrer Versicherungsdeckung wenn sich herausstellt, dass Ihre Ausrüstung nicht den Vorschriften entsprach.
Wir empfehlen im Interesse Ihrer Sicherheit nur zugelassenes Material zu verwenden.

F

ATTENTION
Lampes spéciales pour Feux de Navigation
Les lampes spécialement élaborées pour les feux de navigation font partie d'approbation. En cas de sinistre d'autres lampes n'ayant pas de certificat risquent la perte de la couverture d'assurance, résultant du fait que l´équipement ne correspond pas aux prescriptions.
Nous vous recommandons dans votre propre intérêt d'utiliser seulement du matériel homologué.

NL

ATTENTIE
Gloeilampen voor navigatie-lantaarns
De in navigatielantaarns gebruikte gloeilampen maken deel uit van de goedkeuring. Reservegloeilampen moeten eveneens goedgekeurd zijn. In een verzekeringsgeval riskeert u het verlies van uw verzekeringsdekking, wanneer blijkt dat uw uitrusting niet aan de voorschriften voldeed.
Wij adviseren in het belang van uw veiligheid uitsluitend goedgekeurd materiaal te gebruiken.

I

ATTENZIONE
Lampadine per fanali di navigazione
Le lampadine utilizzate nei fanali di navigazione sono parte dell'approvazione/certificazione.
Le lampadine prive di certificato rischiano la perdita della copertura assicurativa non essendo in regola con le normative/certificazione.
A vantaggio della sicurezza degli utenti, si consiglia di utilizzare solo materiale certificato.

E

ATENCIÓN
Lámparas especiales para los linternones de navegación
Los lámparas especiales utilizadas en los linternones de navegación son parte integrante de la licencia. Las lámparas de reserva también deberán disponer de licencia. En caso de siniestro perderá usted cobertura del seguro, si se detecta que su equipo no cumplía las normas.
Recomendamos en su propio interés y seguridad utilizar material admisible y autorizado.

P

ATENÇÃO
As lâmpadas especiais para faróis de navegação especialmente concebidas para os faróis de navegação fazem parte da licença. Em caso de sinistro com outras lâmpadas, há risco de perda da cobertura do seguro, resultanto do facto que o equipamento não corresponde às prescrições.
Recomendamos, no seu próprio interesse, a utilização exclusiva de materiais homologados.

I Legenda

1 per tutte le barche < 7 m
2 per tutte le barche < 12 m
3 per tutte le barche < 20 m
4 per tutte le barche < 50 m
5 per imbarcazioni a motore da > 20 a < 50 m
6 per imbarcazioni a motore > 20 m
7 per imbarcazioni a motore < 12 m
8 fari di navigazione per diporto che non richiedono un'approvazione nazionale
9 in attesa di approvazione
10 per imbarcazioni a motore < 20 m

* tipo di approvazione, nessun certificato individuale
** certificati individuali (vedere note)
*** un certificato per fornitura
**** tipo di approvazione per imbarcazioni sportive, nessun certificato individuale

Per Italia, Repubblica Popolare Cinese e Russia sono disponibili dei certificati individuali ufficiali redatti dalle autorità governative.
Laddove richiesto, possono essere inoltre redatti certificati di lavoro o copie dei documenti di approvazione.

E Leyenda

1 para todas las embarcaciones < 7 m
2 para todas las embarcaciones < 12 m
3 para todas las embarcaciones < 20 m
4 para todas las embarcaciones < 50 m
5 embarcaciones motorizadas > 20 hasta < 50 m
6 para embarcaciones > 20 m
7 para embarcaciones < 12 m
8 linternones de navegación deportiva que no requieren licencias nacionales
9 aprobación pendiente
10 para embarcaciones < 20 m

* permiso de tipo sin certificados individuales
** certificados individuales (véase anotación)
*** 1 certificado por cada suministro
**** permiso de tipo para navegación deportiva, sin certificados individuales

Certificados individuales oficiales, expedidos por las autoridades gubernamentales competentes, sólo existen para los países de Italia, la República Popular de China y Rusia. Los costes de estos certificados están sujetos a modificaciones y, donde sea necesario, se pueden solicitar certificados de fábrica o copias de autorizaciones.

P Legenda

1 para todos os barcos com menos de 7 m
2 para todos os barcos com menos de 12 m
3 para todos os barcos com menos de 20 m
4 para todos os barcos com menos de 50 m
5 para barcos a motor com mais de 20 m e menos de 50 m
6 para barcos a motor de 20 m e mais
7 para barcos a motor com menos de 12 m
8 faróis para barcos de recreio que não necessitem licença nacional
9 à espera de licença
10 para barcos a motor com menos de 20 m

* tipo de licença sem emissão de certificado individual
** certificado individual (vide Nota)
*** um certificado por licença
**** tipo de licença para barcos de recreio, sem certificado individual

Certificados individuais oficiais, passados pelas autoridades governamentais unicamente para os seguintes países: Itália, República da China e Rússia. As taxas para estes certificados variam de país para país. A pedido, podem ser enviados certificados e cópias das licenças.

USA GB Note

aqua signal solely supplies through the trade. Distributers, stock holders and retailers are located all over the world at any important place.
To avoid wrong supplies please always specify aqua signal's true and complete ref.-nos.

D Hinweis

aqua signal beliefert ausschließlich die kommerzielle Wirtschaft. Privatpersonen können alle aqua signal-Produkte bei autorisierten Fachhändlern kaufen, die weltweit dort vertreten sind, wo Schifffahrt und Wassersport betrieben wird.
Um Falschlieferungen zu vermeiden, bitte die kompletten aqua signal Bestell-Nr. angeben.

F Note

aqua signal livre uniquement aux professionnels. Nos produits peuvent être achetés chez distributeurs autorisés et revendeurs qui se trouvent sur place dans le monde entier où il passe la navigation commerciale, de plaisance et sportive.
Veuillez indiquer toujours le numéro de commande complet aqua signal afin d'éviter de fausses livraisons.

NL Instructie

aqua signal levert uitsluitend aan de commercie. Particulieren kunnen alle aqua signal-producten kopen bij geautoriseerde detailhandelaren die over de gehele wereld vertegenwoordigd zijn op de plaatsen waar scheepvaart en watersport worden uitgeoefend.
Om foutieve leveringen te vermijden svp. het complete aqua signal bestelno. aangeven.

I Nota

aqua signal rifornisce esclusivamente attraverso il settore commerciale. Distributori, azionisti e dettaglianti sono presenti in tutto il mondo, in ogni posto di rilievo.
Per evitare forniture errate, specificare sempre i numeri di riferimento aqua signal completi e corretti.

E Nota

aqua signal suministra exclusivamente al ramo comercial. Las personas particulares podrán adquirir todos los productos de aqua signal en el concesionario o comerciante autorizado, que están representados en todo el mundo en aquellos lugares en que se practica la navegación y los deportes acuáticos. A fin de evitar suministros erróneos rogamos indicar el nº de pedido completo de aqua signal.

P Nota

aqua signal fornece unicamente profissionais. Os nossos produtos podem ser comprados nos nossos distribuidores e revendedores autorizados que se encontram em todo o mundo onde há navegação e desportos aquáticos. Para evitar trocas nas encomendas, é favor indicar sempre o número completo de ref.º da aqua signal.

	Legend	Legende	Légende	Legenda	Legenda	Leyenda	Legenda
	USA GB	D	F	NL	I	E	P
	starboard	Steuerbord	tribord	stuurboord	dritta	estribor	estibordo
	port	Backbord	bâbord	bakboord	sinistra	babor	bombordo
	bicolour	Doppelfarbig	bicolore	tweekleurig	bicolore	bicolor	bicolor
	masthead	Topp	tête de mât	masttop	testa d'albero	asta	topo do poste
	stern	Heck	poupe	bovenachterzijde	poppa	popa	popa
	stern	Heck	poupe	bovenachterzijde	poppa	popa	popa
	signal	Signal	signalisation	signaal	segnale	señalización	sinalização
	comb. masthead / anchor	Komb. Topp / Anker	comb. tête de mât / mouillage	masttop / anker	comb. testa d'albero / ancora	combinación asta / ancla	comb. topo do poste / âncora
	tricolour	Dreifarbig	tricolores	driekleurig	tricolore	tricolor	tricolor
	comb. tricolour / anchor	Komb. Dreifarbig / Anker	comb. tricolores / mouillage	combinatie driekleurig / anker	comb. tricolore / ancora	combinación tricolor / ancla	comb. tricolor / âncora
	comb. tricolour / anchor / strobe	Komb. Dreifarbig / Anker / Blitz	comb. tricolores / mouillage / stroboscopique	combinatie driekleurig / anker / stroboscoop	comb. tricolore / ancora / flash	combinación tricolor / ancla / efecto estroboscópico	comb. tricolor / âncora / estroboscópico
	comb. anchor / strobe	Komb. Anker / Blitz	comb. mouillage / stroboscopique	combinatie anker / stroboscoop	comb. ancora / flash	combinación ancla / efecto estroboscópico	comb. âncora / estroboscópico
	strobe	Blitz	stroboscopique	stroboscoop	flash	efecto estroboscópico	estroboscópico
	steering light blue	Steuerlicht blau	feu de commande bleu	stuurlicht blauw	faro di comando, blu	iluminación de comando azul	luz de comando azul
	part no.	Best.-Nr.	N° de réf.	Bestelno.	N. part.	Nº de pedido	N.º de ref.ª
	application	Einsatzbereich	application	toepassing	campo d'impiego	aplicación	aplicação
	optics	Optik	optique	optiek	ottica	óptica	óptica
	diffuser	Lampenabdeckung	diffuseur	diffusor	diffusore	difusor	difusor
	ring	Ring	anneau	ring	ring	anillo	anel
	light sources	Leuchtmittel	lampes	lichtbronnen	lampada	lámparas	matéria luminosa
	side mount	Seitenanbau	montage vertical	zijmontage	montaggio laterale	montaje vertical	montagem vertical
	deck mount	Aufbau	montage horizontal	opbouw	montaggio applicato	montaje horizontal	montagem horizontal
	flush mount	Einbau	à encastrer	inbouw	montaggio ad incastro	a empotrar	instalação
	pedestal mount	mit Fuß / Mast	avec socle / mât	met voetstuk / mast	con piede / albero	pedestal con pie	com pé / poste
	with mast	mit Mast	avec mât	met mast	con albero	con pedestal	com poste
	hoistable	vorheißbar	hissable	hijsbaar	issabile	precalentable	içável
	colour	Farbe	couleur	kleur	colore	color	cor
(AG)	silver	Silber	argent	zilver	argento	plata	prata
(AL)	aluminium	Aluminium	aluminium	aluminium	alluminio	aluminio	alumínio
(AU)	gold	Gold	or	goud	oro	oro	ouro
(B)	brass	Messing	laiton	messing	ottone	latón	latão
(CR)	chrome	Chrom	chrome	chroom	cromo	cromo	cromo
(GL)	glass	Glas	verre	glas	vetro	vidrio	vidro
(P)	plastic	Kunststoff	matières plastiques	kunststof	plastica	material sintético	plástico
(S)	stainless steel	Edelstahl	acier	roestvrij staal	acciaio inossidabile	acero noble	aço fino
(SZ)	zink coated steel	Stahlblech verzinkt	tôle d'acier galvanisé	verzinkt plaatstaal	lamiera di acciaio zincata	chapa de acero galvanizada	chapa de aço galvanizado
	magnetic switch	Magnetschalter	interrupteur magnétique	magneetschakelaar	interruttore magnetico	interruptor magnético	interruptor magnético
	rotatable	drehbar	orientable	draaibaar	orientabile	girable	giratório
	swivelling	schwenkbar	pivotant	zwenkbaar	girevole	oscilable	oscilante
	switch, 2 way	Schalter, 2 Stufen	interrupteur, 2 positions	tweewegschakelaar	interruttore, 2 posizioni	interruptor, dos escalones	interruptor, 2 posições
	switch, on / off	Schalter, ein / aus	interrupteur on / off	schakelaar, aan / uit	interruttore on / off	interruptor prender/apagar	interruptor ligado/desligado
	according to IMO 1972	entspr. IMO 1972	conforme à IMO 1972	conform IMO 1972	conforme a IMO 1972	conforme à IMO 1972	conforme IMO 1972
	approved for European inland waterways	Für europ. Binnenschiff. zugelassen	Homologé pour Navigation Fluviale Européen	toegelaten voor Europese binnenscheepvaart	omologato per navigazione interna europea	homologado para la navegación fluvial europea	homologado para a navegação fluvial europeia
<	smaller	kleiner	plus petit	kleiner	minore	más pequeño	menor
>	larger	größer	plus grand	groter	maggiore	más grande	maior
=	same	gleich	pareil	gelijk	uguale	igual	igual
∞	infinite	unendlich	infini	oneindig	infinita	infinito	infinito

USA GB

In order to ensure that the brightness/range of the navigation lights conforms to regulations, sufficient cable section should be used for the power supply of the navigation lights. The selection of the cable sections to be used is dependent on the length of the supply cable. As an aid you can find the rough guiding values in the table depicted here.
No liability assumed for information given.

D

Um sicherzustellen, dass die Leistung/Tragweite der Navigationslaternen den Vorschriften entspricht, sollten ausreichende Kabelquerschnitte bei der Stromversorgung der Navigationslaternen verwendet werden. Die Auswahl der zu verwendenden Kabelquerschnitte ist von der Länge der Versorgungsleitung abhängig. Als Hilfestellung finden Sie ungefähre Richtwerte in der hier dargestellten Tabelle.
Angaben ohne Gewähr.

F

Pour s'assurer que la puissance/la portée des lanternes de navigation répond aux prescriptions, il faut employer des sections de câble suffisantes pour l'alimentation en courant des lanternes de navigation. Le choix des sections de câble à employer dépend de la longueur de la conduite d'alimentation. À titre d'orientation, vous trouverez des valeurs de référence approximatives dans les tableaux représentés ici.
Données sans garantie.

NL

Om te waarborgen dat het vermogen/de draagwijdte van de navigatielantaarns voldoet aan de voorschriften, dienen er toereikende kabeldiameters bij de stroomtoevoer naar de navigatielantaarns te worden gebruikt. De keuze van de te gebruiken kabeldiameters is afhankelijk van de lengte van de toevoerleiding. Ter assistentie vindt u approximatieve richtwaarden in de hier weergegeven tabel.
Gegevens onder voorbehoud.

I

Per assicurarsi che la potenza/portata luminosa dei fanali di navigazione sia conforme alle normative, i relativi cavi elettrici da utilizzare per la loro alimentazione dovrebbero avere una sezione sufficiente. La scelta delle sezioni dei cavi da utilizzare dipende dalla lunghezza della linea di alimentazione. A titolo orientativo indichiamo valori approssimativi nella tabella qui riportata. Queste informazioni non rappresentano valori garantiti.

E

Para garantizar que las prestaciones y el alcance de las luces de navegación se correspondan con la normativa, deben emplearse secciones de cable adecuadas en la alimentación de corriente de las luces de navegación. La selección de las secciones de cable depende de la longitud de la línea de alimentación. En la tabla adjunta hay valores indicativos que pueden emplearse como ayuda.
Todos los datos sin compromiso.

P

Para garantir que a potência/alcance das lanternas de navegação estão conformes às normas, devem ser usados no abastecimento de corrente das lanternas de navegação secções suficientes dos cabos. A escolha das secções dos cabos a usar depende do comprimento do condutor de abastecimento. Como posição auxiliar, encontrará valores orientativos aproximados na tabela aqui representada.
Estes dados são sem compromisso.

Cable Kabe Câble Kabel Cavo Cable Cabo Ø mm²	max. distance to power source meter / max. Distanz zur Stromquelle Meter Distance max. par rapport à la source de courant en mètre / max. afstand tot stroombron meter Distanza max. dalla fonte di alimentazione metri / Distancia máx. a la fuente de energía Distância máx. até à fonte de energia metros															
	2 m	4 m	6 m	8 m	10 m	12 m	14 m	16 m	18 m	20 m	25 m	30 m	35 m	40 m	45 m	50 m
6 V, 10 W	**0,75**	**0,75**	**1,50**	**1,50**	**2,50**	**2,50**	**2,50**	**4,00**	**4,00**	**4,00**	**6,00**	**6,00**	**6,00**	**6,00**		
6 V, 25 W	**1,50**	**2,50**	**4,00**	**4,00**	**6,00**	**6,00**	**6,00**									
12 V, 10 W	**0,75**	**0,75**	**0,75**	**0,75**	**0,75**	**0,75**	**0,75**	**1,50**	**1,50**	**1,50**	**1,50**	**1,50**	**2,50**	**2,50**	**2,50**	**2,50**
12 V, 25 W	**0,75**	**0,75**	**0,75**	**1,50**	**1,50**	**1,50**	**2,50**	**2,50**	**2,50**	**2,50**	**4,00**	**4,00**	**6,00**	**6,00**	**6,00**	**6,00**
24 V, 10 W	**0,75**	**0,75**	**0,75**	**0,75**	**0,75**	**0,75**	**0,75**	**0,75**	**0,75**	**0,75**	**0,75**	**0,75**	**0,75**	**0,75**	**0,75**	**0,75**
24 V, 25 W	**0,75**	**0,75**	**0,75**	**0,75**	**0,75**	**0,75**	**0,75**	**0,75**	**0,75**	**0,75**	**1,50**	**1,50**	**1,50**	**1,50**	**1,50**	**1,50**